帽子掛 A型

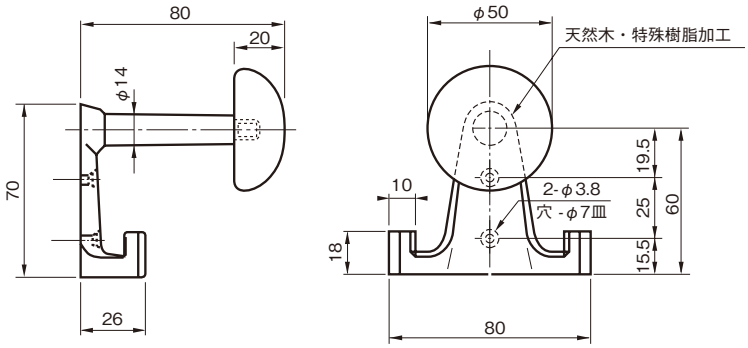

▶ご注意
・機構(公団)住宅AI-923-A-1該当品です。

■付属部品
・スチール十字穴付皿木ネジ3.1×20：2本
・スチール十字穴付皿木ネジ3.5×40：2本

・本体はアルミ鋳物に緑青調塗装を施した風格ある仕上りです。
・ヘッドは自然の木目を生かした美しい仕上りになっています。

商品番号	商　品　名	1個価格(税別)	材　質	仕上げ	サイズ	耐荷重		入数	重量	単位
						帽子掛部	フック部			
・163−421	帽子掛　A型(SW-B-75)	・・**3,700**	天然木・アルミ鋳物	緑青調塗装	表記による	5kgf	15kgf	5	175g	個

帽子掛 B型

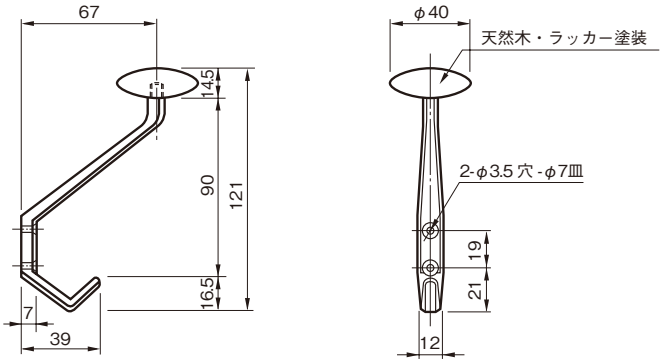

■付属部品
SUS十字穴付皿木ネジ3.1×20：2本

・自然の木目が生きています。素地で使用していつまでも美しさを保ちます。
・強靱で磨耗が少なく、耐水、耐熱、耐油性に優れています。

商品番号	商　品　名	1個価格(税別)	材　質	仕上げ	サイズ	耐荷重		入数	重量	単位
						帽子掛部	フック部			
・163−422	帽子掛　B型(SW-B-90)	・・**5,730**	天然木・真鍮	サテライトニッケルメッキ	表記による	2kgf	10kgf	15	78g	個

フラットフック

クールシルバー　ウォームシルバー　アンバー　ホワイトブロンズ　クロームメッキ

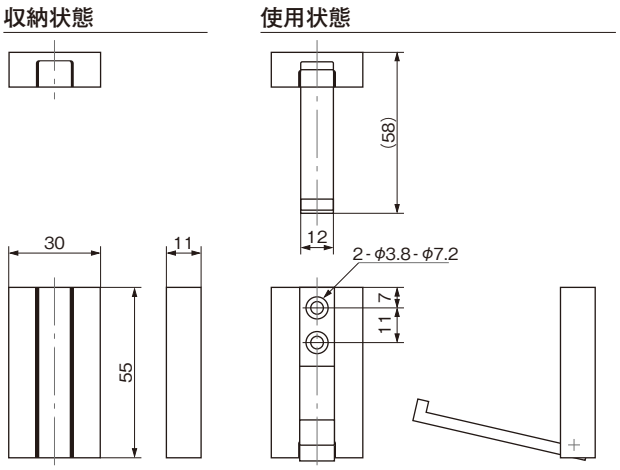

■付属部品
スチール皿木ネジ 3.1×25：2本

・使用しないときは、フック部を折りたためるので邪魔にならず、安全です。
・ビスを使って固定するため耐荷重が大きいです(耐荷重5kgf)。

商品番号	商　品　名	1個価格(税別)	材 質	色	サイズ			耐荷重	入数	重量	単位
					H	W	D				
161−694	フラットフック　CSL	**840**	ZDC	クールシルバー	55	30	11	5kgf	10	72g	個
161−695	〃　WSL	**840**	〃	ウォームシルバー	55	30	11	5kgf	10	72g	〃
161−696	〃　UM	**840**	〃	アンバー	55	30	11	5kgf	10	72g	〃
161−697	〃　WB	**960**	〃	ホワイトブロンズ	55	30	11	5kgf	10	72g	〃
161−698	〃　CR	**960**	〃	クロームメッキ	55	30	11	5kgf	10	72g	〃