A3

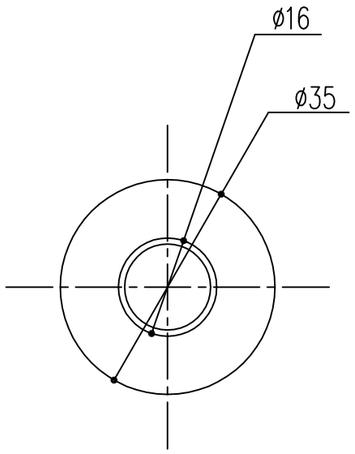

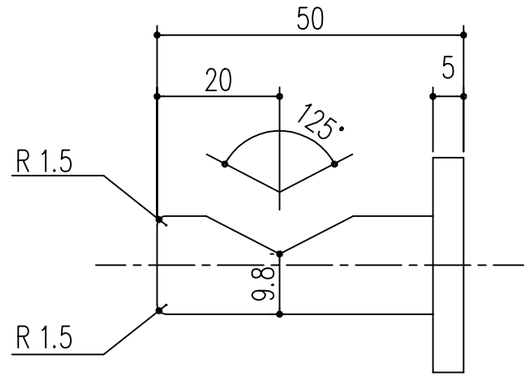

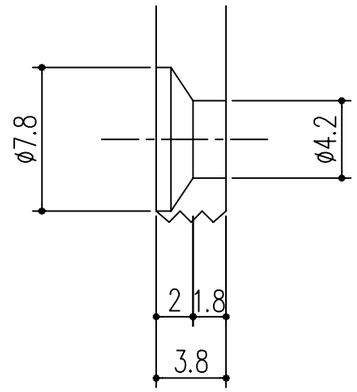

A部詳細図
S=3/1

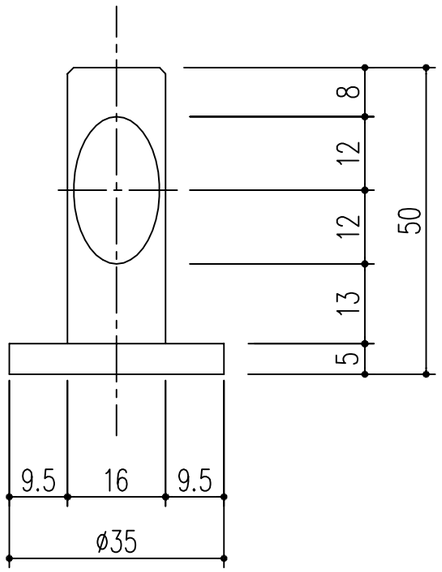

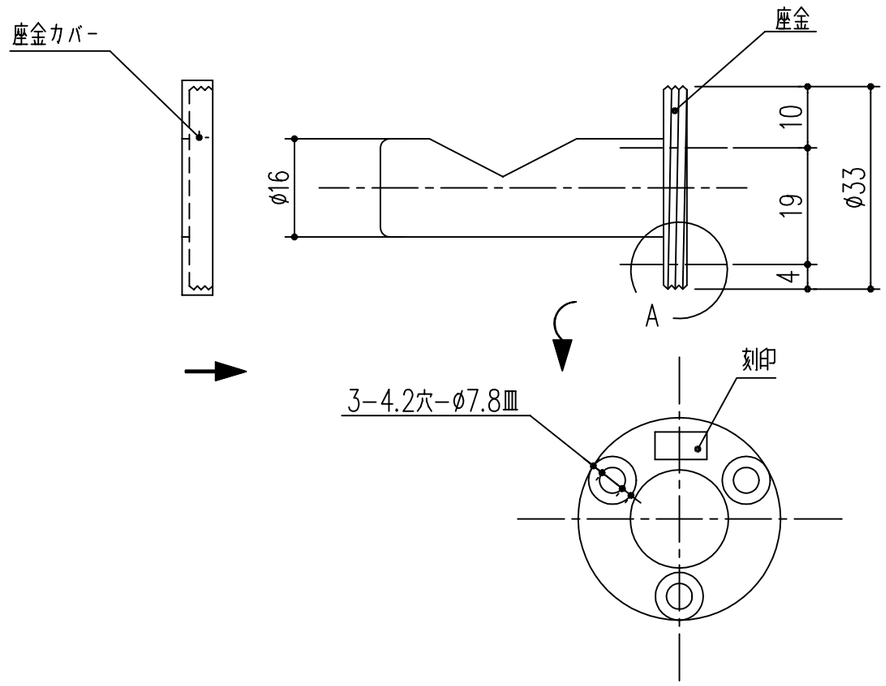

木ねじ（ステンレス）　ø3.5x32　3本

本製品は改良の為予告なしに変更する事があります。

番号	名称	員数	材質規格	仕上	備考
			アルミ	アルマイト シルバー	

NO.	年月日	訂正事項
3		
2		
1		

角法		日付	H15. 1.15	部長	製図	検図	承認	縮尺
品番	163-418	図番						1/1
品名	帽子掛 AL-1型			杉田エース株式会社				