A3

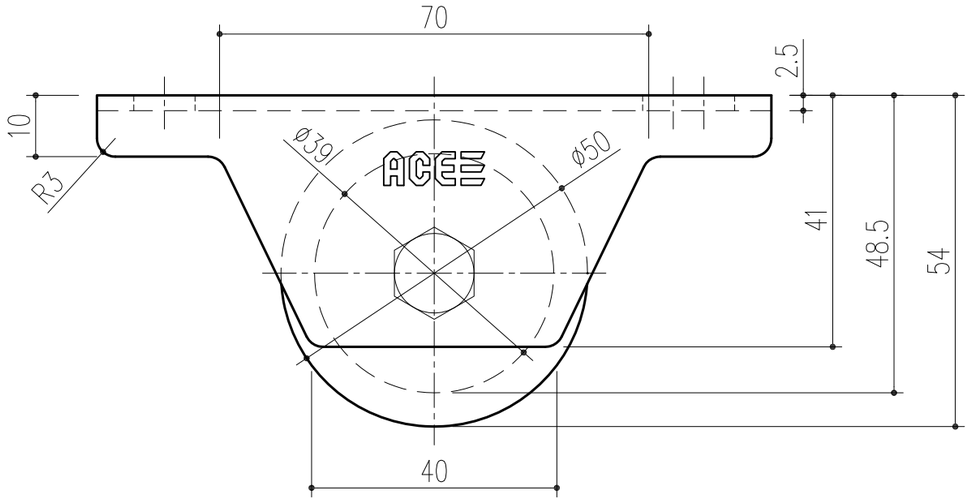

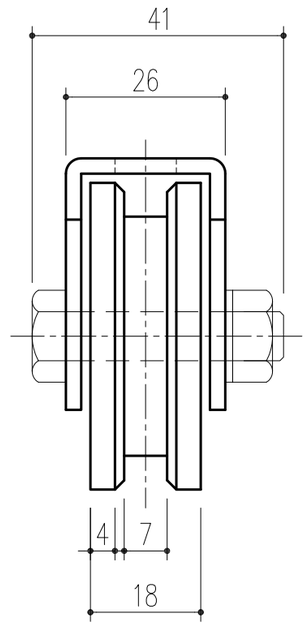

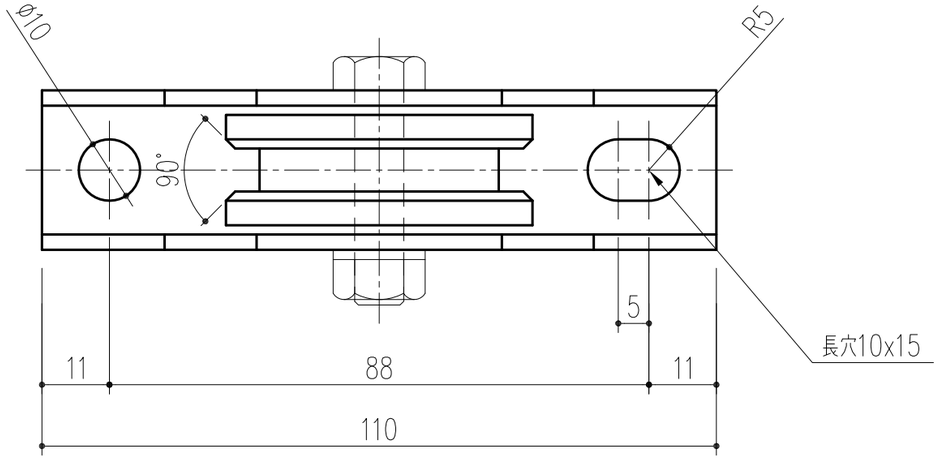

<材　質> 枠・芯棒：SUS304,車：SUS303
<仕上げ> 電解研磨
<耐荷重> 200kg（2個当り）
<芯　棒> M8（ボルト）

本製品は改良の為予告なしに変更する事があります。

NO.	年月日	訂正事項
3		
2		
1	H29.06.22	材質等表記変更　間山

角法		日付	H28.7.04	確認	製図	検図	承認	縮尺
品番	152-130	図番		間山	佐倉	小泉	大西	1/1
品名	エースSUS重量戸車VH兼用型　50			杉田エース株式会社				