A3

商品番号	商 品 名	サイズ A	サイズ B	サイズ D	サイズ L	適用パイプ内径
326-180	STステンベントキャップ SW ø100A10M	142	124	97	53	ø100
326-181	STステンベントキャップ SW ø150A10M	192	172	147	60	ø150
326-182	STステンベントキャップ SW ø200A10M	246	220	197	70	ø200

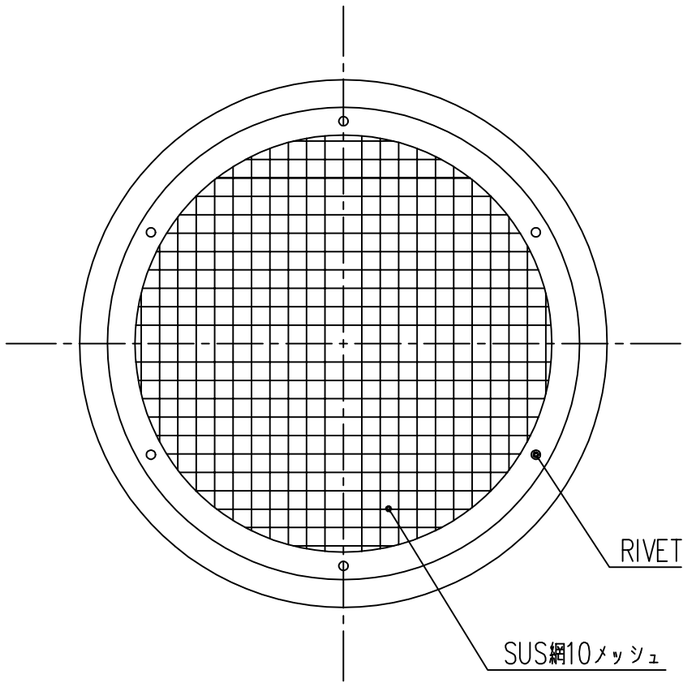

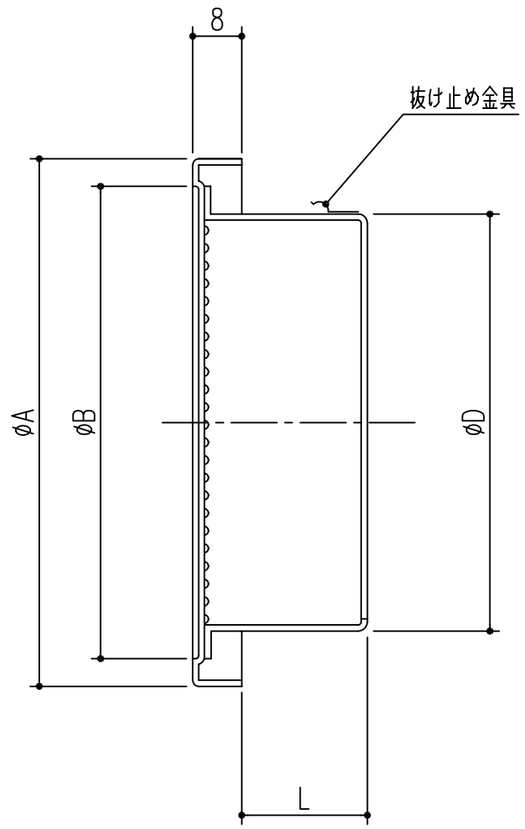

本製品は改良の為予告なしに変更する事があります。

番号	名 称	員数	材質規格	仕 上	備 考

材質：フェイス部・SUS316 t=0.5　差込部・SUS304 t=0.5

仕上：ポリエステル樹脂焼付塗装（標準Uシルバー）

NO.	年月日	訂 正 事 項
3		
2		
1		

角法		日付	H15. 1.15	部 長	製 図	検 図	承 認	縮 尺
品番		図番						F
品名	ステンベントキャップ SW型 A10M			杉田エース株式会社				