A3

品 番	商品名	サイズ				適用パイプ内径
		A	B	D	L	
314-150	SUSキャップ SG75B	110	88	72	48	ø75
314-151	SUSキャップ SG100B	135	115	97	48	ø100
314-152	SUSキャップ SG125B	160	140	122	55	ø125
314-153	SUSキャップ SG150B	185	165	147	55	ø150
314-154	SUSキャップ SG200B	235	212	197	65	ø200

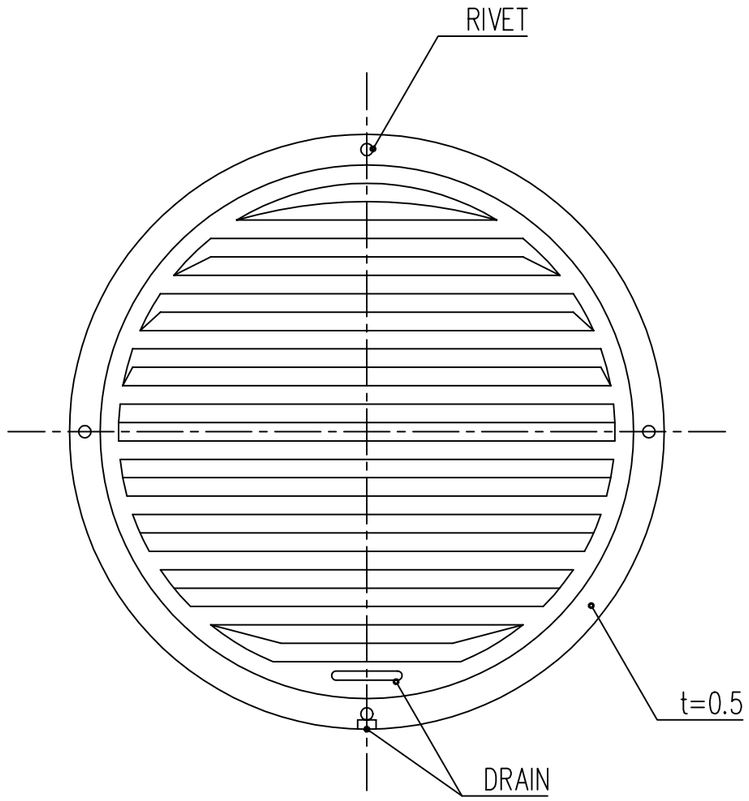

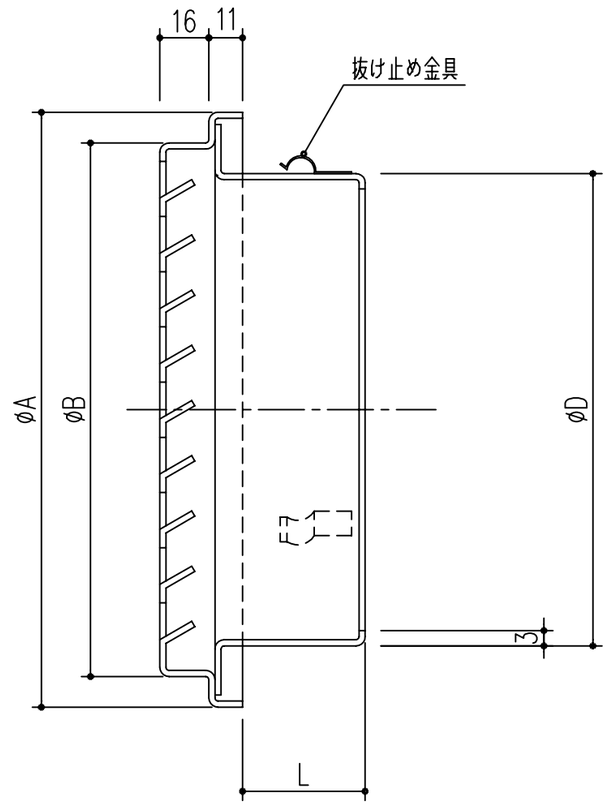

本製品は改良の為予告なしに変更する事があります。

番号	名 称	員数	材 質 規 格	仕 上	備 考

材質：フェイス部・SUS316 t=0.5　差込部・SUS304 t=0.5

仕上：ポリエステル樹脂焼付塗装（標準Uシルバー）

NO.	年 月 日	訂 正 事 項
3		
2		
1		

角法		日付	H15. 1.15	部 長	製 図	検 図	承 認	縮 尺
品番		図番						FREE
品名	SUSキャップ			杉田エース株式会社				