A3

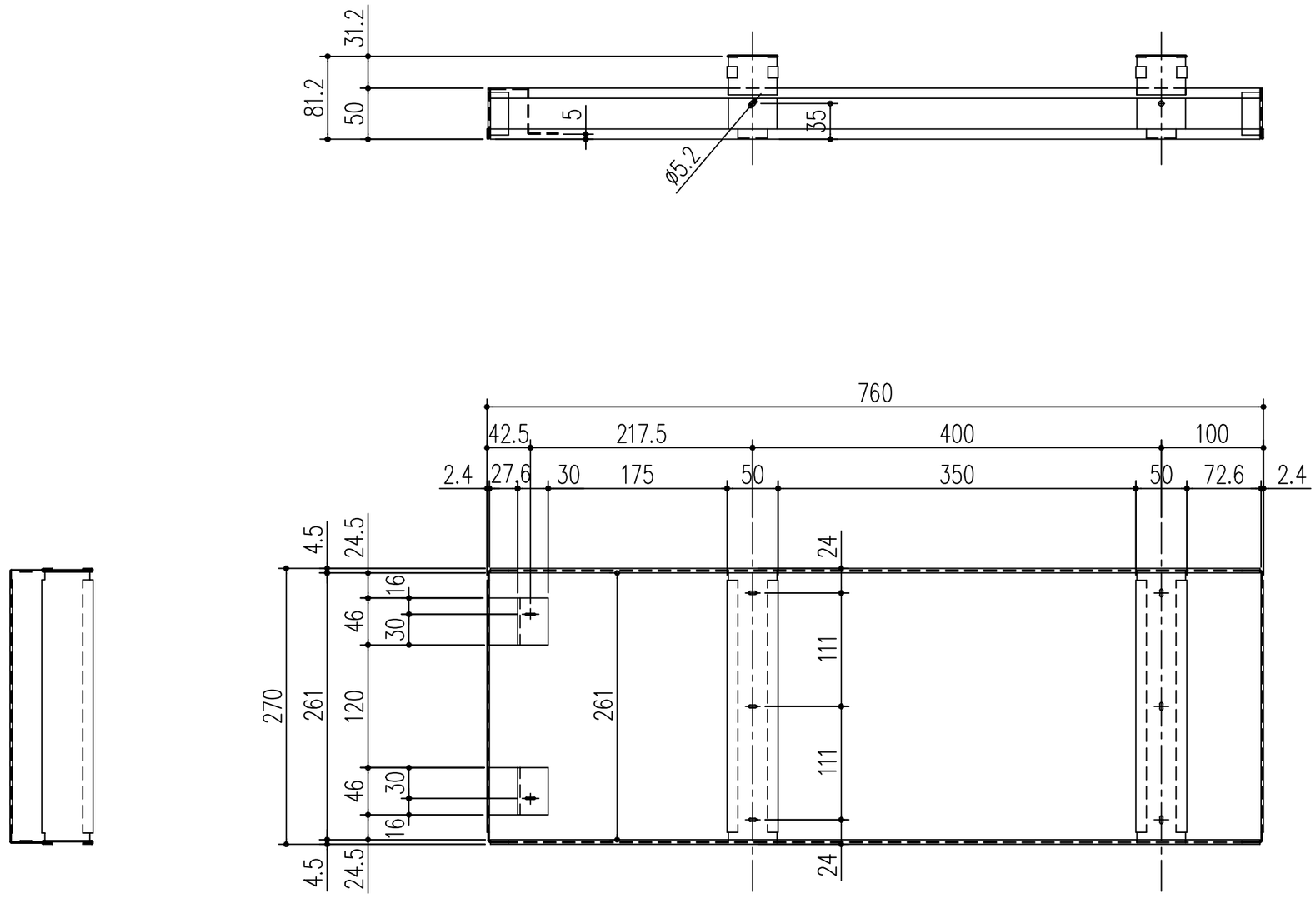

※指示なきコーナーはR面取り（R=0.3）とする。

本製品は改良の為予告なしに変更する事があります。

番号	名称	員数	材質規格	仕上	備考
			電気亜鉛メッキ鋼板 t=1.2		

NO.	年月日	訂正事項
3		
2		
1		

角法		日付	H15. 1.15	部長	製図	検図	承認	縮尺
品番	811−411	図番						1/5
品名	消火器ケース取付ブラケット BRN−0021			杉田エース株式会社				