A3

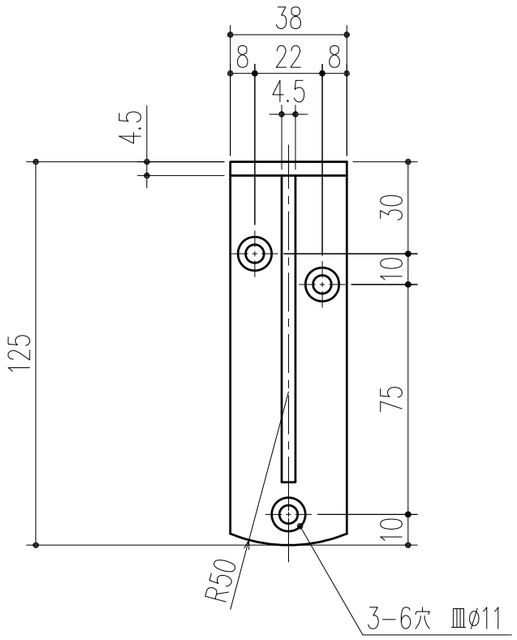

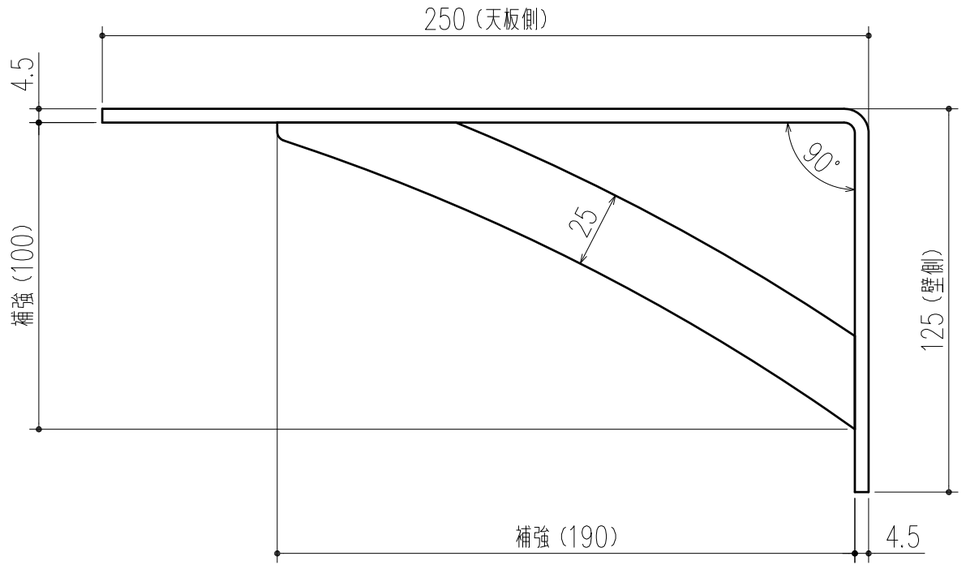

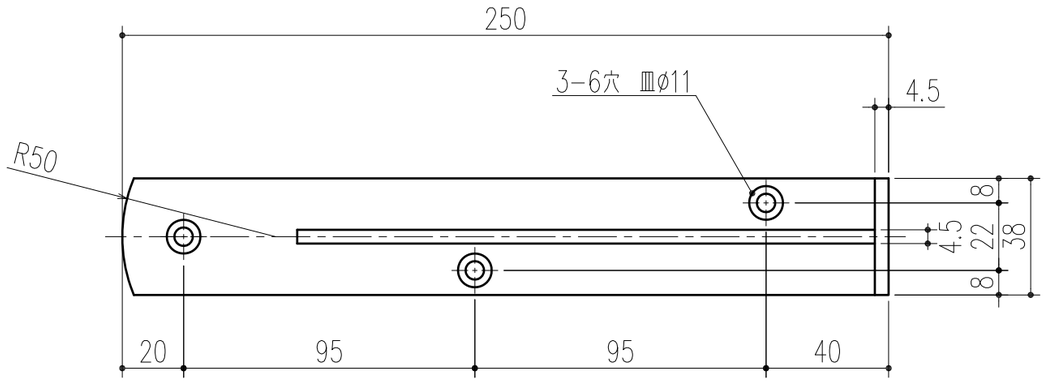

※ 符属部品（頭部塗装ホワイト）

<天板側>

スチール十字穴付皿タッピンネジ5.0X16 3本

<壁側>

スチール十字穴付皿タッピンネジ5.0X45 3本

本製品は改良の為予告なしに変更する事があります。

番号	名称	員数	材質規格	仕上	備考
			スチール	粉体塗装	耐荷重 80kgf

NO.	年月日	訂正事項
3		
2		
1	2013.3	ビス変更

角法		日付	H23. 4.14	確認	製図	検図	承認	縮尺
品番	163-452	図番		大西	高井	船橋	田嶋	1/2
品名	カウンターブラケット LY-832			杉田エース株式会社				