A3

品　番	呼　称	L	A
245-251	60L	60	3
245-254	80L	80	23
245-255	100L	100	43
245-256	120L	120	63
245-257	150L	150	93

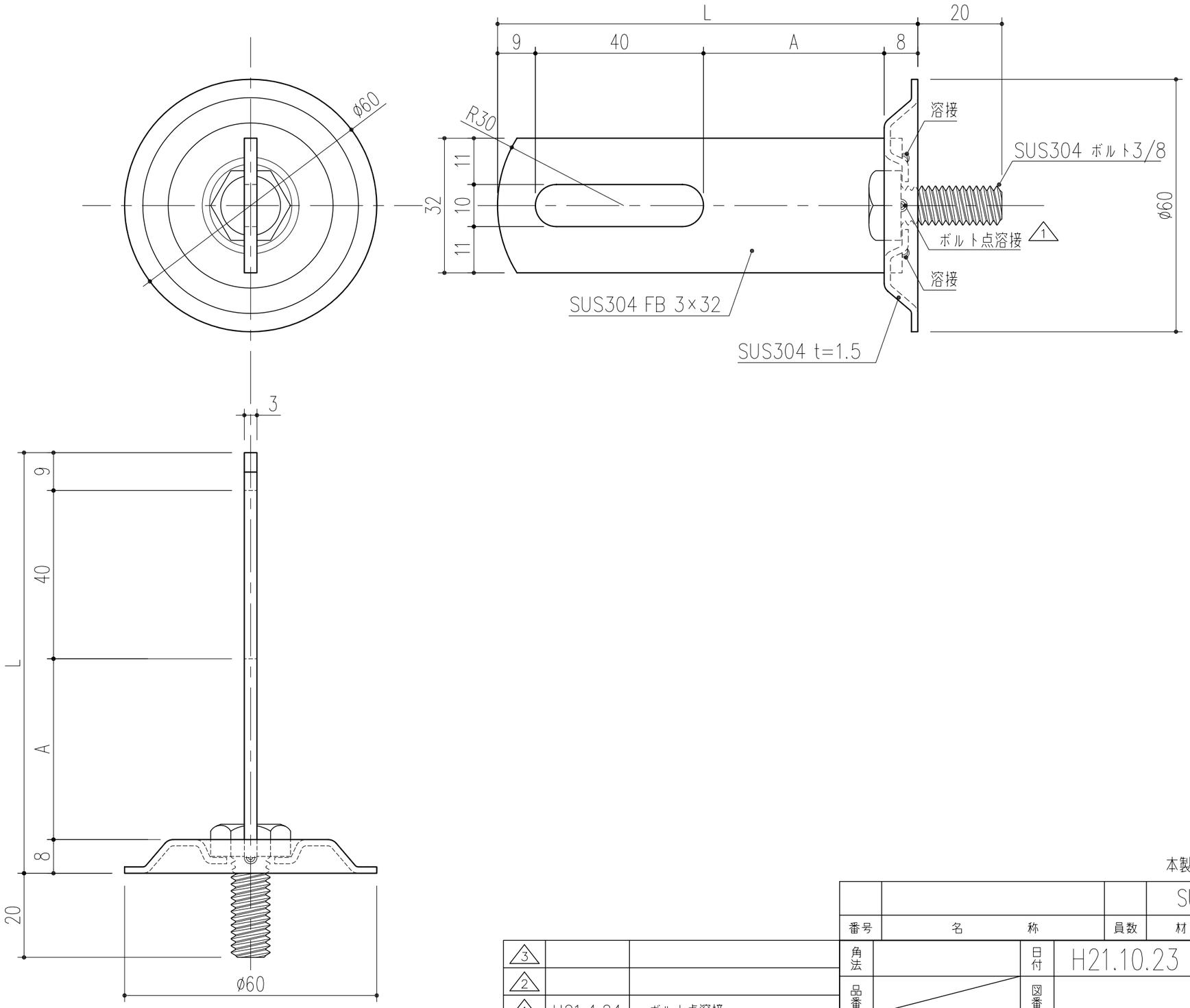

本製品は改良の為予告なしに変更する事があります。

番号	名　称	員数	材質規格	仕　上	備　考
			SUS304	BA	

NO.	年月日	訂　正　事　項
3		
2		
1	H21.4.24	ボルト点溶接

角法		日付	H21.10.23	確認	製図	検図	承認	縮尺
品番		図番		大西	昇	船橋	田嶋	1/1
品名	SUSツバ付樋足			杉田エース株式会社				