A3

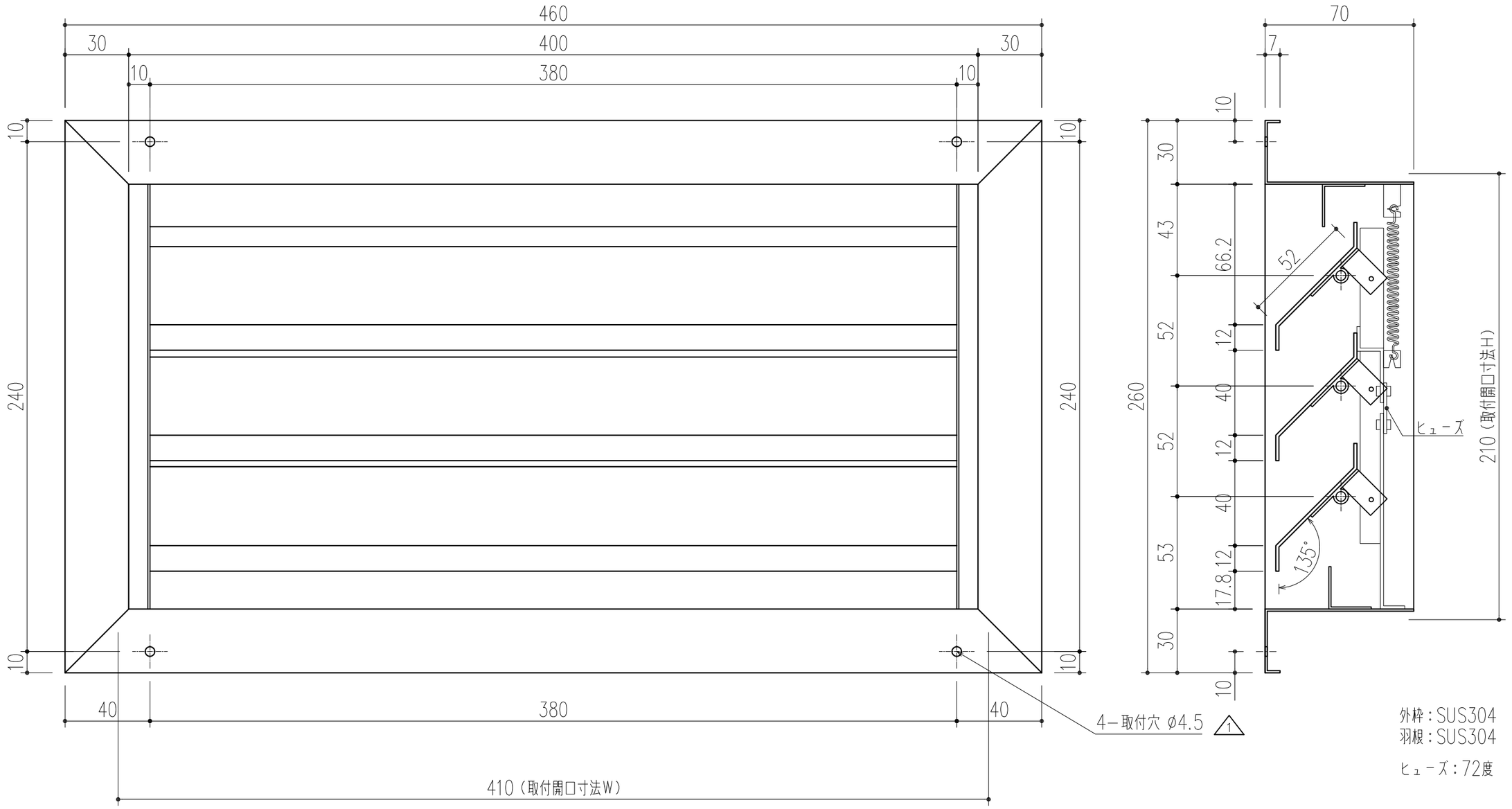

外枠：SUS304　t＝1.0
羽根：SUS304　t＝1.5

ヒューズ：72度

本製品は改良の為予告なしに変更する事があります。

番号	名称	員数	材質規格	仕上	備考
			SUS304	ヘアライン	

NO.	年月日	訂正事項
△3		
△2		
△1	H26. 9.10	取付穴位置追加

角法		日付	H22. 1. 7	確認	製図	検図	承認	縮尺
品番	317−154	図番		船橋	昇	大西	田嶋	1/2
品名	SUSガラリ FD付　200×400			杉田エース株式会社				