A3

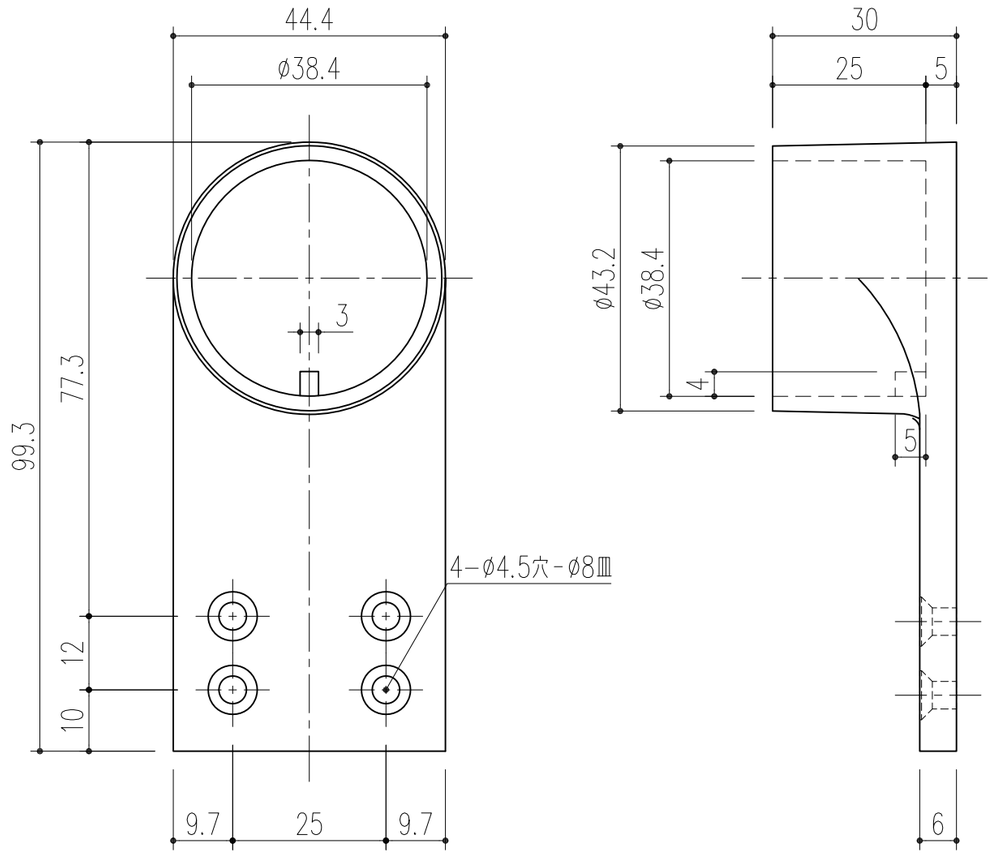

本製品は改良の為予告なしに変更する事があります。

番号	名称	員数	材質規格	仕上	備考
			真鍮	クロームメッキ	重量：315g

NO.	年月日	訂正事項
3	H26. 4. 2	ツメ寸法訂正・図面表記変更
2	H18. 3.20	寸法訂正
1	H17.12.27	寸法訂正・図面表記変更

角法		日付	H18. 3.20	確認	製図	検図	承認	縮尺
品番	221−383	図番		田嶋	昇	船橋	大西	1/1
品名	首長回転止セコンドブラケット 38			杉田エース株式会社				