A3

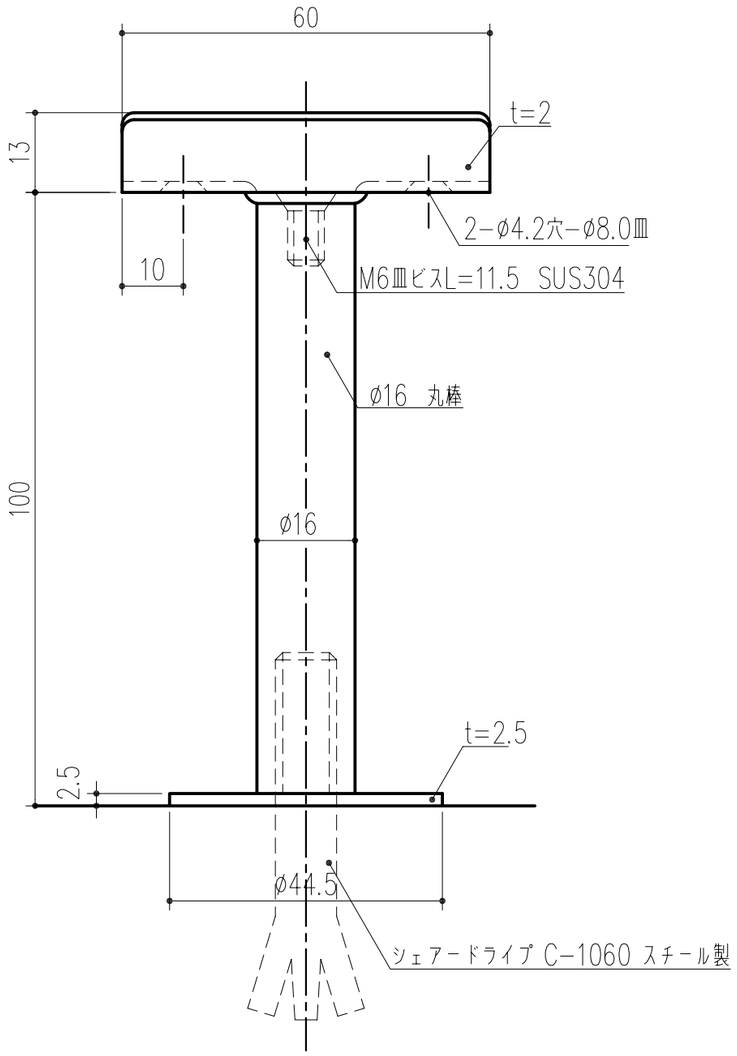

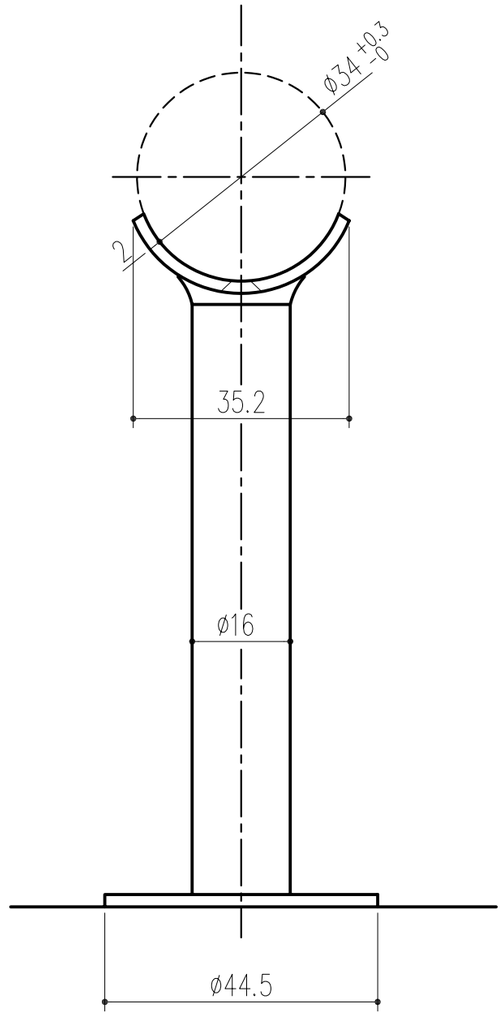

本製品は改良の為予告なしに変更する事があります。

番号	名称	員数	材質規格	仕上	備考
			SUS304	ヘアーライン	

NO.	年月日	訂正事項
3		
2		
1		

角法		日付	H23. 6.24	確認	製図	検図	承認	縮尺
品番	222−250	図番		大西	高井	船橋	田嶋	1/1
品名	手摺用直受 34 アンカー用			杉田エース株式会社				