A3

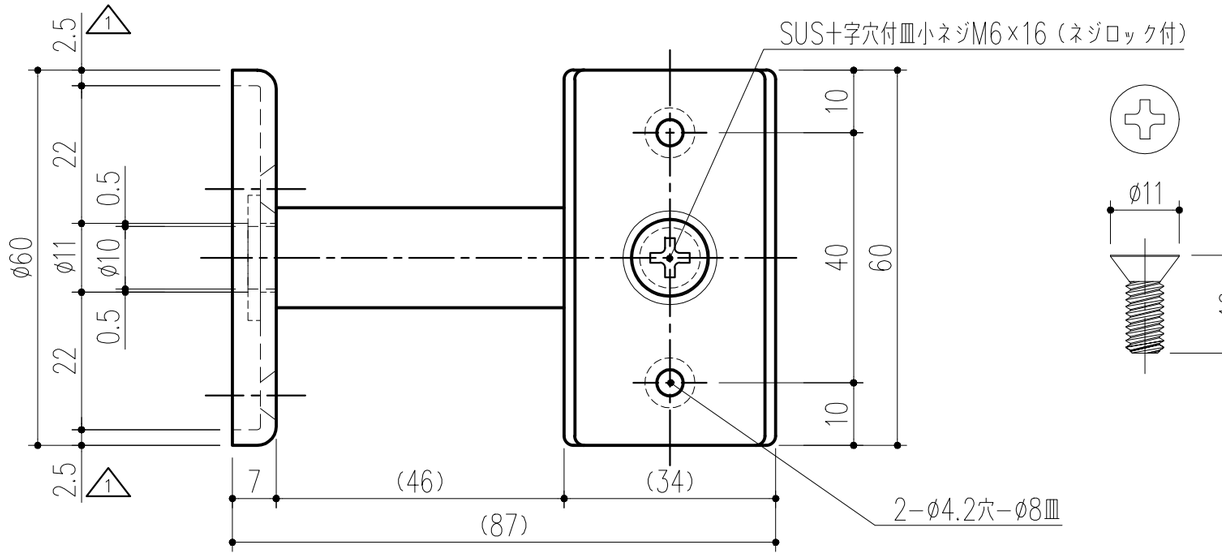

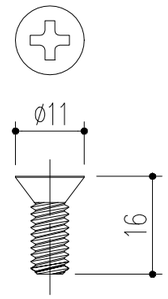

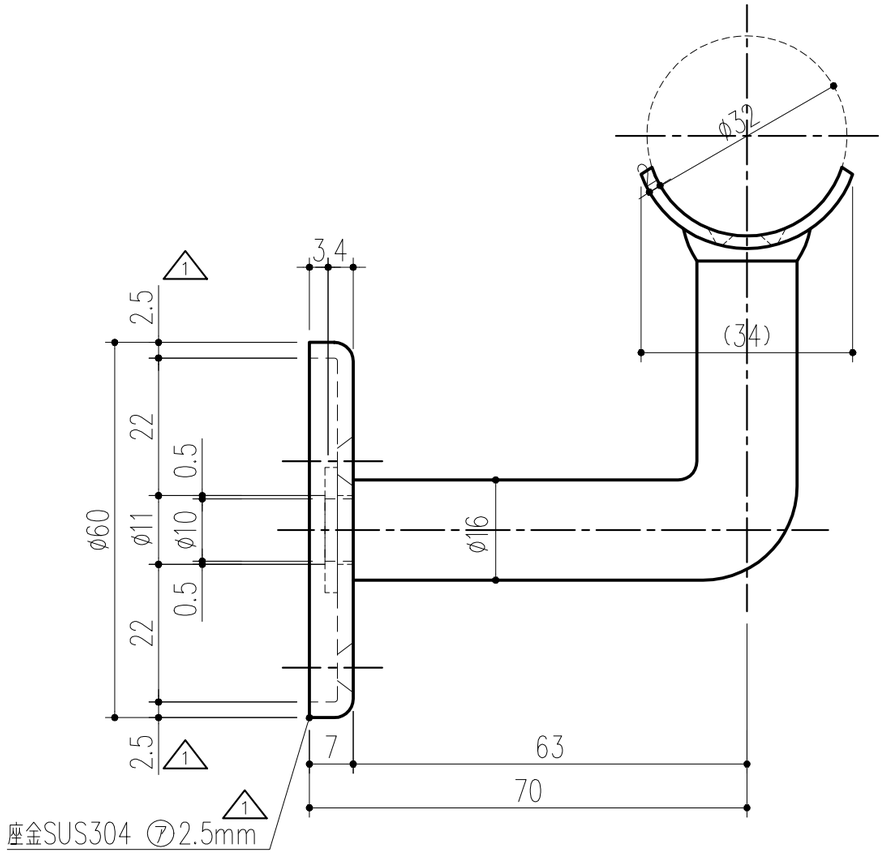

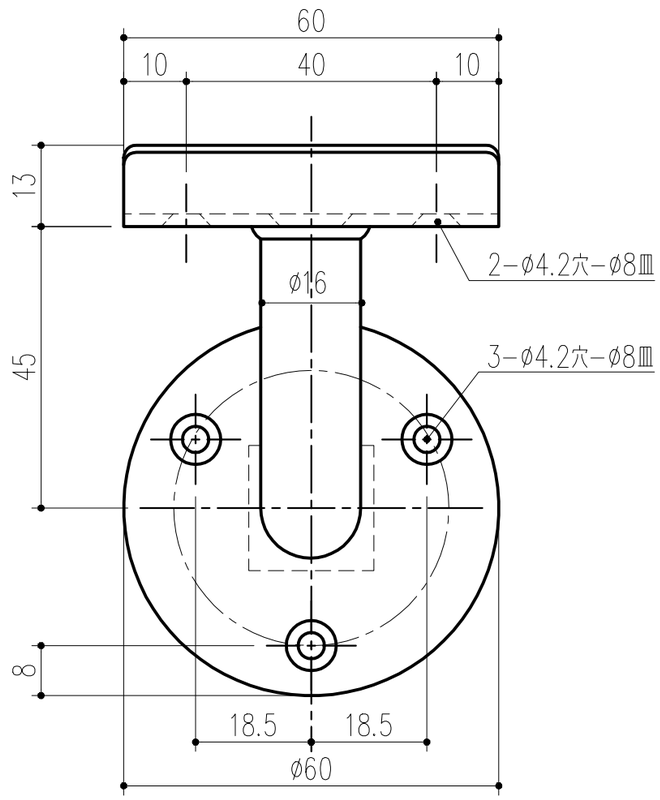

■付属部品

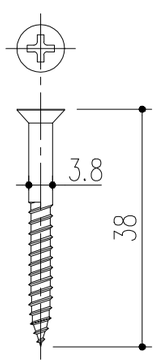

SUS十字穴付皿タッピンネジ
3.8×38：3本

本製品は改良の為予告なしに変更する事があります。

番号	名称	員数	材質規格	仕上	備考
			SUS304	ヘアーライン	

NO.	年月日	訂正事項
3		
2	R06.06.12	付属部品訂正（小泉）
1	H21. 8.25	座金肉厚 2.0→2.5

角法		日付	H19. 2.19	確認	製図	検図	承認	縮尺
品番	222−232	図番		大西	昇	船橋	田嶋	1/1
品名	手摺用半受 32 ネジ用			杉田エース株式会社				