A3

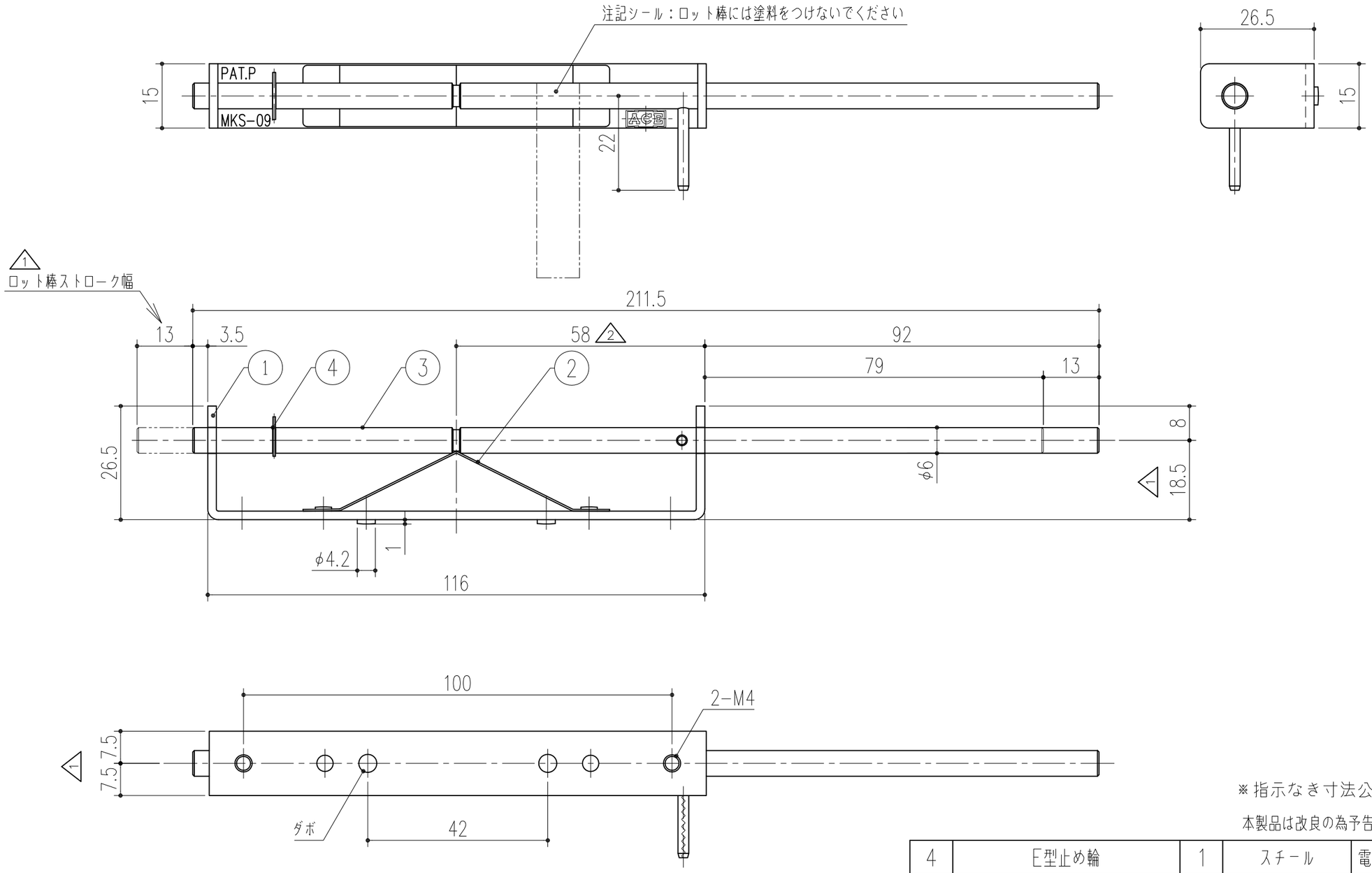

※指示なき寸法公差は±0.3ｍｍとする

本製品は改良の為予告なしに変更する事があります。

番号	名称	員数	材質規格	仕上	備考
4	E型止め輪	1	スチール	電気亜鉛メッキ	
3	ロッド	1	スチール	電気亜鉛メッキ	
2	板バネ	1	SUS304		
1	本体	1	スチール	電気亜鉛メッキ	

NO.	年月日	訂正事項
3		
2	H29.07.31	寸法追記・図面枠修正　間山
1	H19.12.3	寸法追記.ロット棒ストローク幅

角法		日付	H17. 4.26	確認	製図	検図	承認	縮尺
品番	163-101	図番						1/1
品名	フランス落し MKS-09			杉田エース株式会社				