A3

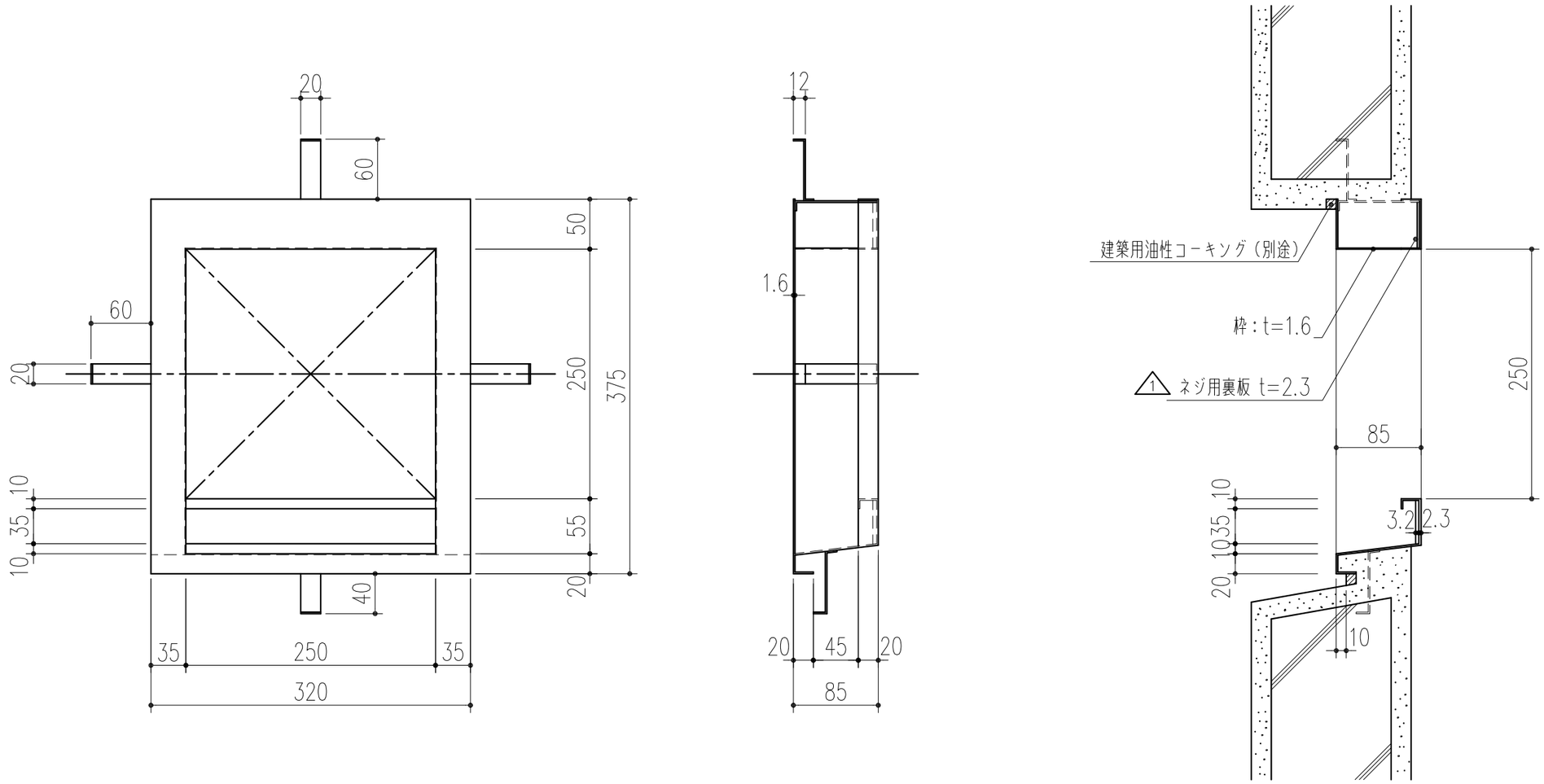

本製品は改良の為予告なしに変更する事があります。

番号	名称	員数	材質規格	仕上	備考
			鉄	プライマー	

NO.	年月日	訂正事項
3		
2		
1	H27.01.06	肉厚変更 3.2→2.3

角法		日付	H15. 1.15	確認	製図	検図	承認	縮尺
品番	524−911	図番		昇	間山	渥美	大西	1/5
品名	換気扇取付小窓 250 K−10			杉田エース株式会社				