A3

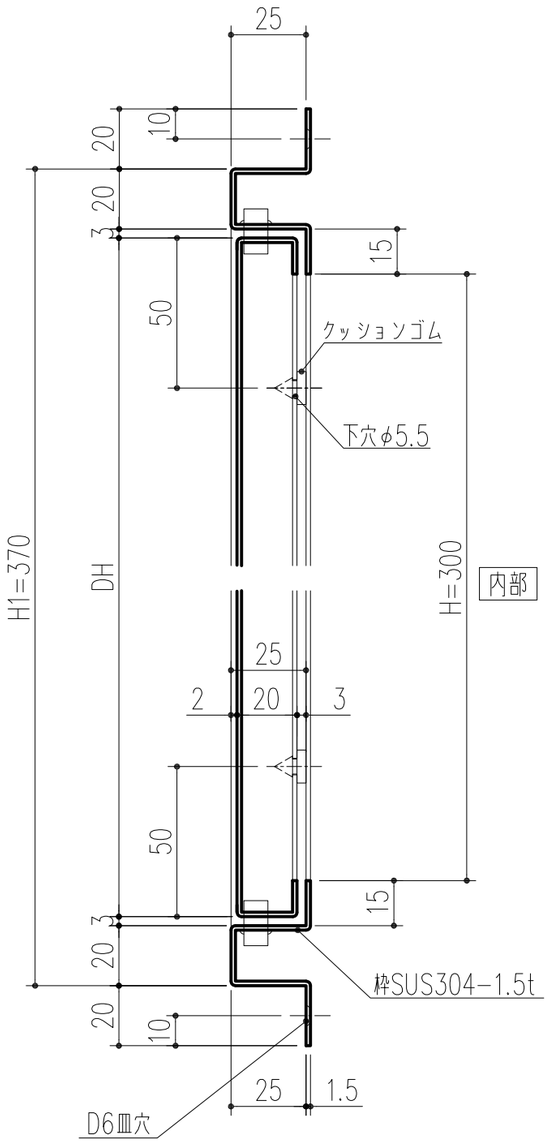

縦断面図 S=1/2

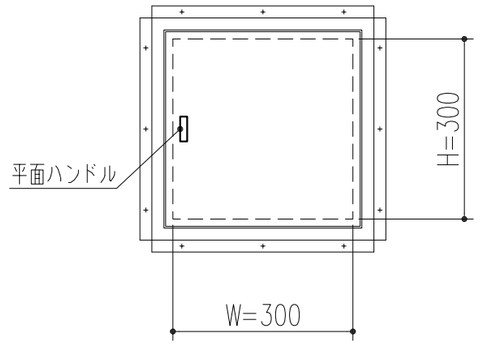

外観図 S=1/10

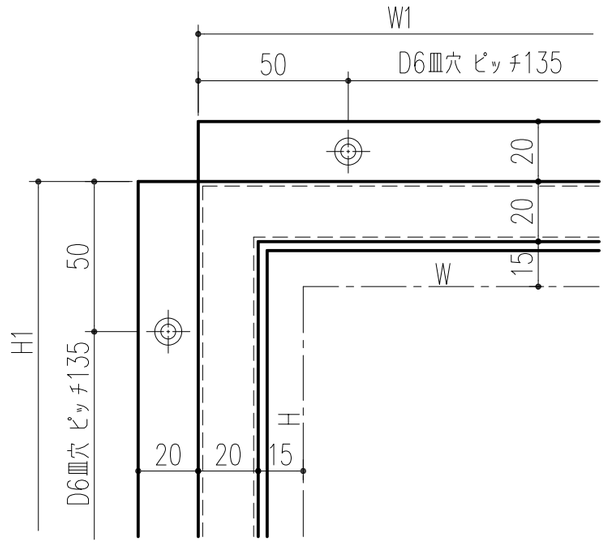

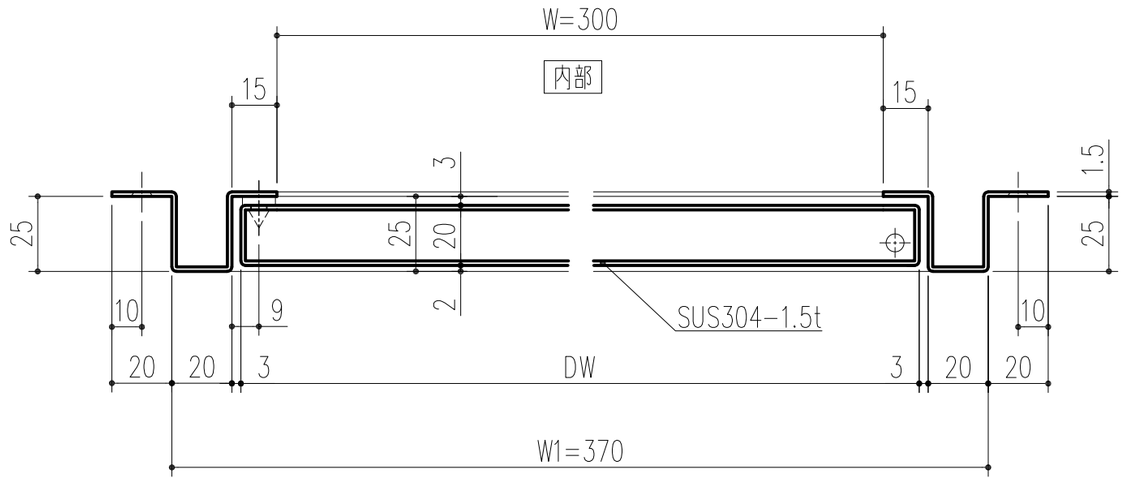

横断面図 S=1/2

本製品は改良の為予告なしに変更する事があります。

番号	名称	員数	材質規格	仕上	備考
			SUS304	ヘアーライン	

NO.	年月日	訂正事項
3		
2		
1	H30.02.21	まとめ図からバラシ図へ訂正 (佐倉)

				確認	製図	検図	承認	縮尺
角法		日付	H23.3.7	大西	高井	船橋	田嶋	1/10 2
品番	451−235	図番						
品名	SUSメーター点検口 ビス止め仕様 300角			杉田エース株式会社				