A3

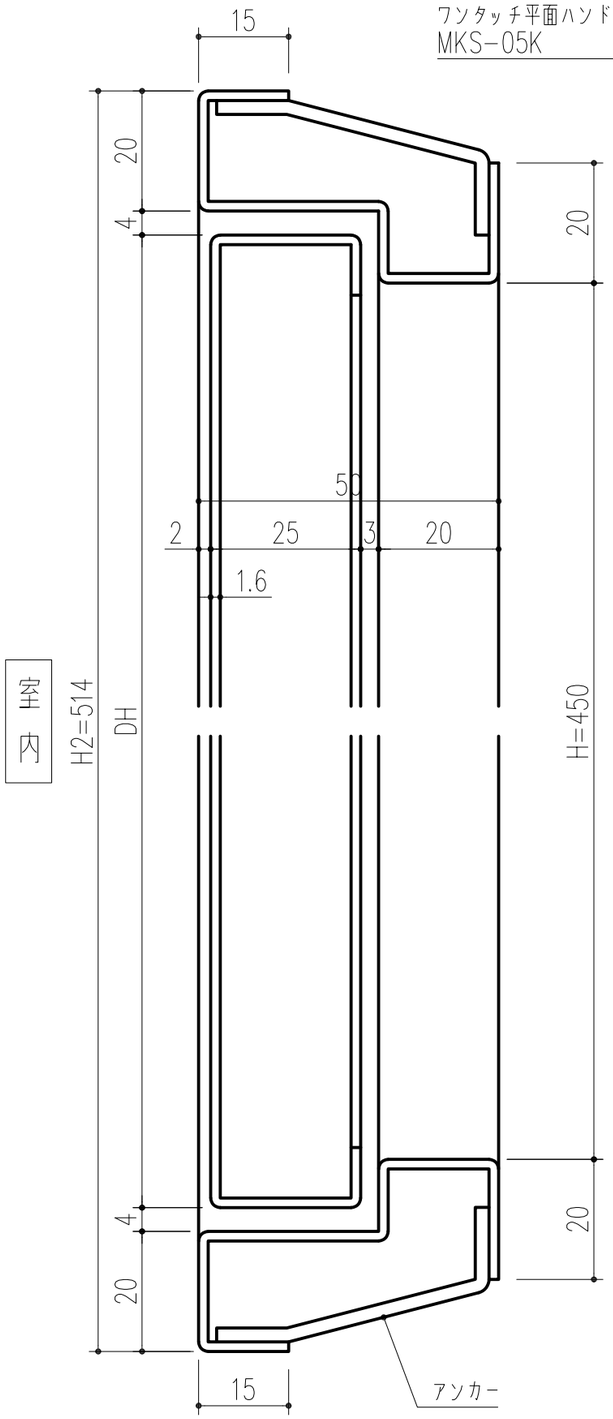

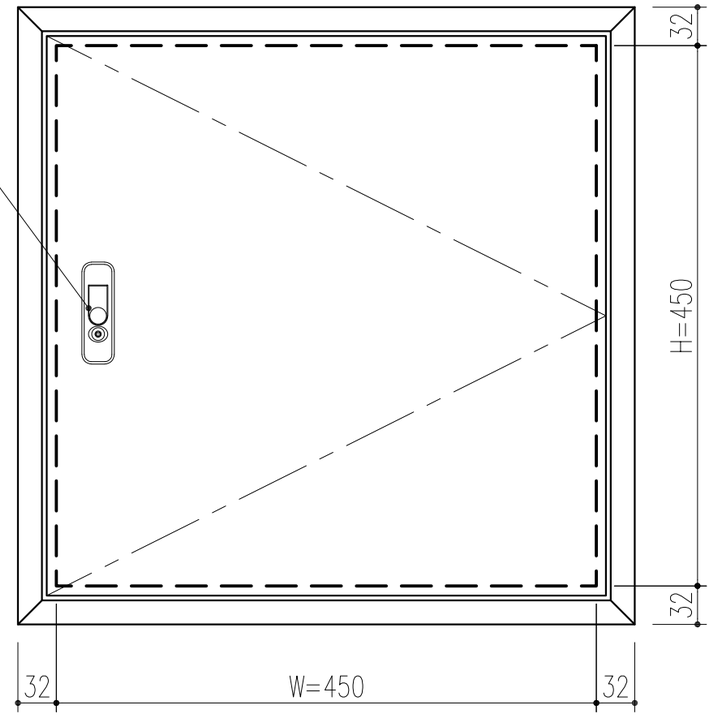

姿 図（室内側）S=1/5

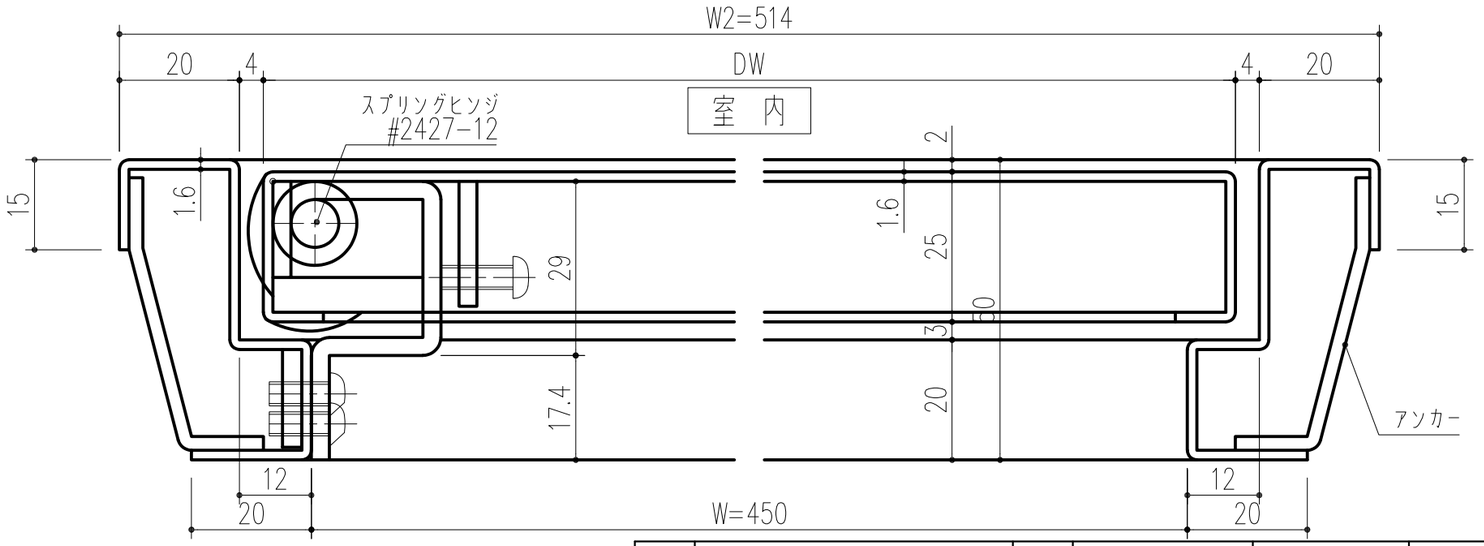

本製品は改良の為予告なしに変更する事があります。

NO.	年月日	訂正事項
3		
2		
1	H30.02.26	まとめ図からバラシ図へ（小泉）

番号	名称	員数	材質規格	仕上	備考
			溶融亜鉛メッキ鋼板	サッシプライマー	重量 6kg

角法		日付	H25. 7.11	確認	製図	検図	承認	縮尺
品番	451-231	図番		大西	昇	船橋	田嶋	1/5
品名	メーター点検口 Bタイプ 自閉式 450角			杉田エース株式会社				