A3

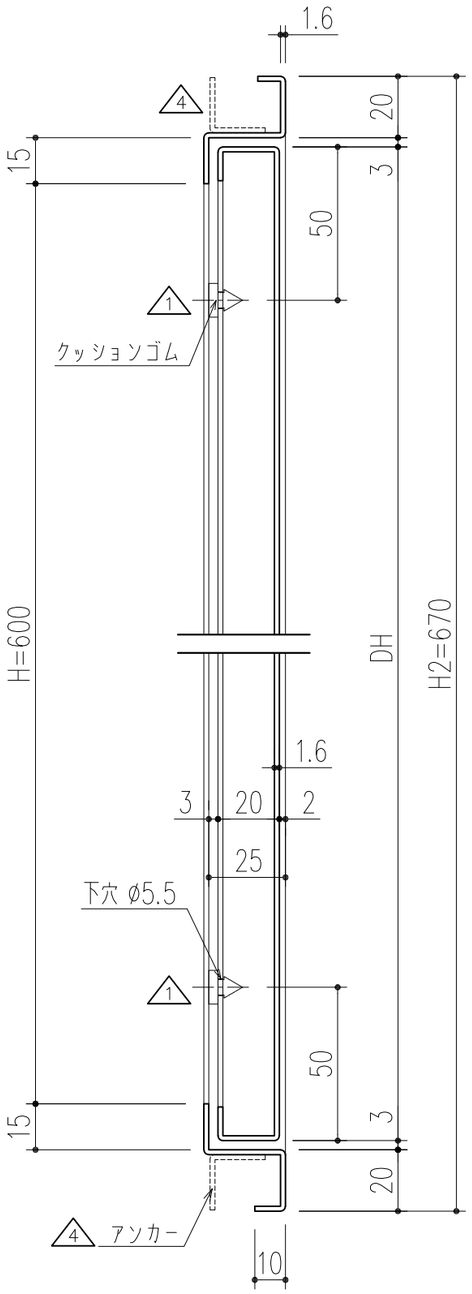

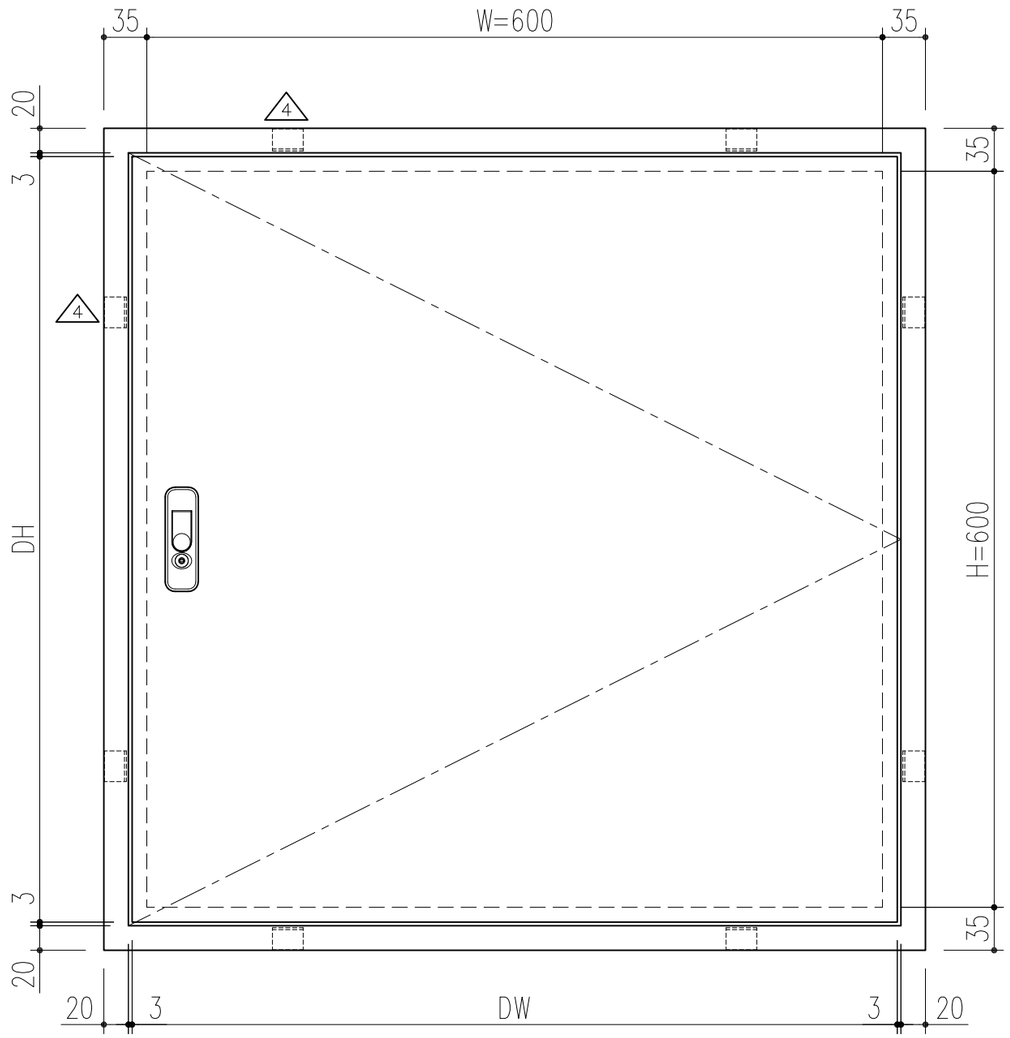

外観図 S=1/5

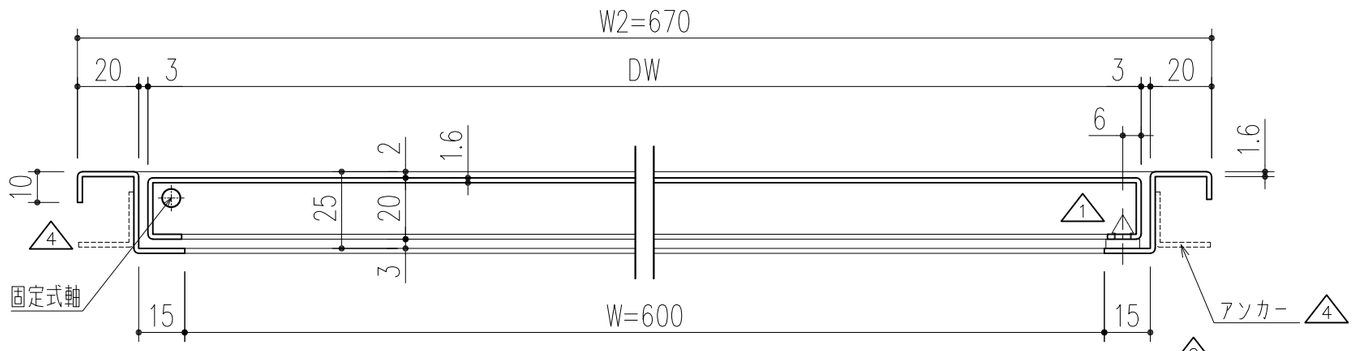

本製品は改良の為予告なしに変更する事があります。

NO.	年月日	訂正事項
4	R06.04.05	アンカー記載（圏山）
3	H30.02.22	まとめ図からバラシ図へ（小泉）
2	H21. 3.18	電気亜鉛メッキから溶融亜鉛メッキ
1	H20.11.1	クッションゴム取付

番号	名称	員数	材質規格	仕上	備考
			溶融亜鉛メッキ鋼板	サッシプライマー	

角法		日付	H15. 1.15	確認	製図	検図	承認	縮尺
品番	451−217	図番		大西	昇	船橋	田嶋	1/2.5
品名	メーター点検口 600角（平面ハンドル鍵付）			杉田エース株式会社				