A3

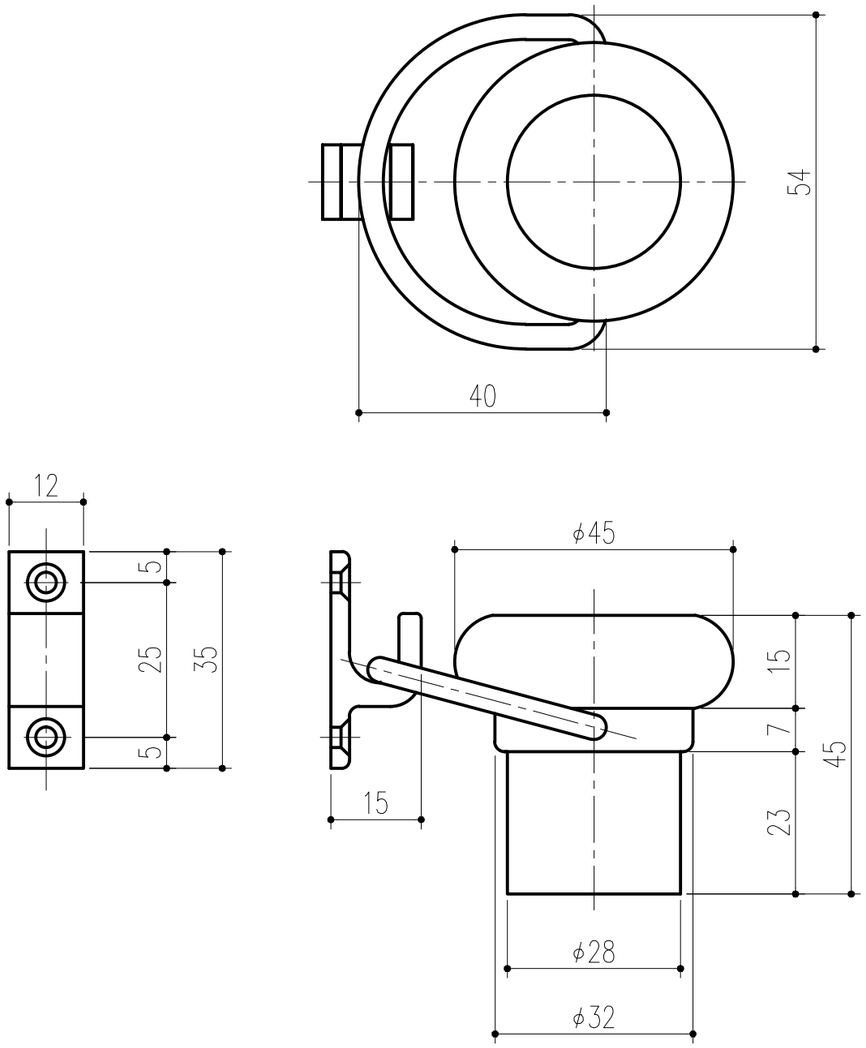

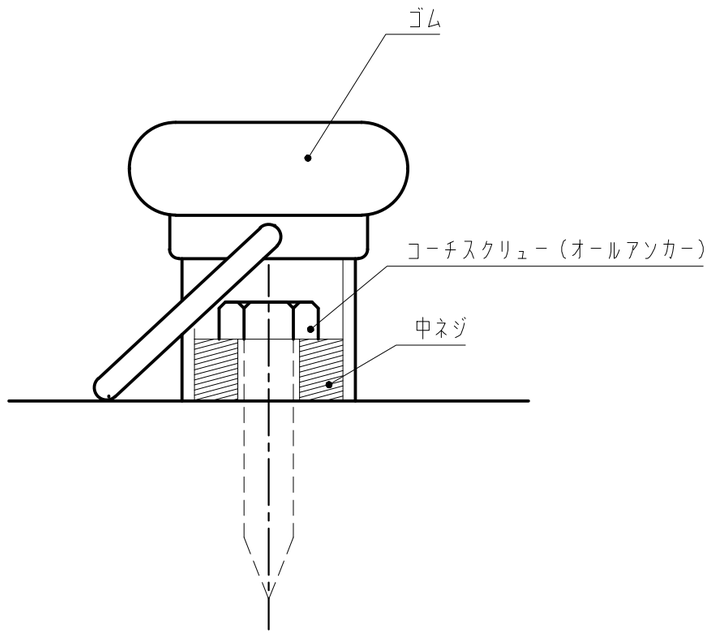

（例）

商品番号	商　品　名	材　質	仕　上　げ	重量（g）
163−027	ドーナツ戸当りアオリ止付	真鍮・ゴム	ホワイトブロンズ	210
163−028	ドーナツ戸当りアオリ止付	真鍮・ゴム	金（磨きクリアー）	210
163−029	ドーナツ戸当りアオリ止付	真鍮・ゴム	クロームメッキ	210

※付属部品

C10−60オールアンカー（コンクリート用）

8×30六角コーチスクリュー、木ネジ3×16（木質用）

本製品は改良の為予告なしに変更する事があります。

番号	名　称	員数	材質規格	仕　上	備　考

NO.	年月日	訂　正　事　項
3		
2		
1	H29.08.02	材質・図枠・形状訂正（小泉）

角法		日付	H15. 1.15	確認	製図	検図	承認	縮尺
品番		図番						1/1
品名	ドーナツ戸当り（アオリ止付）			杉田エース株式会社				