A3

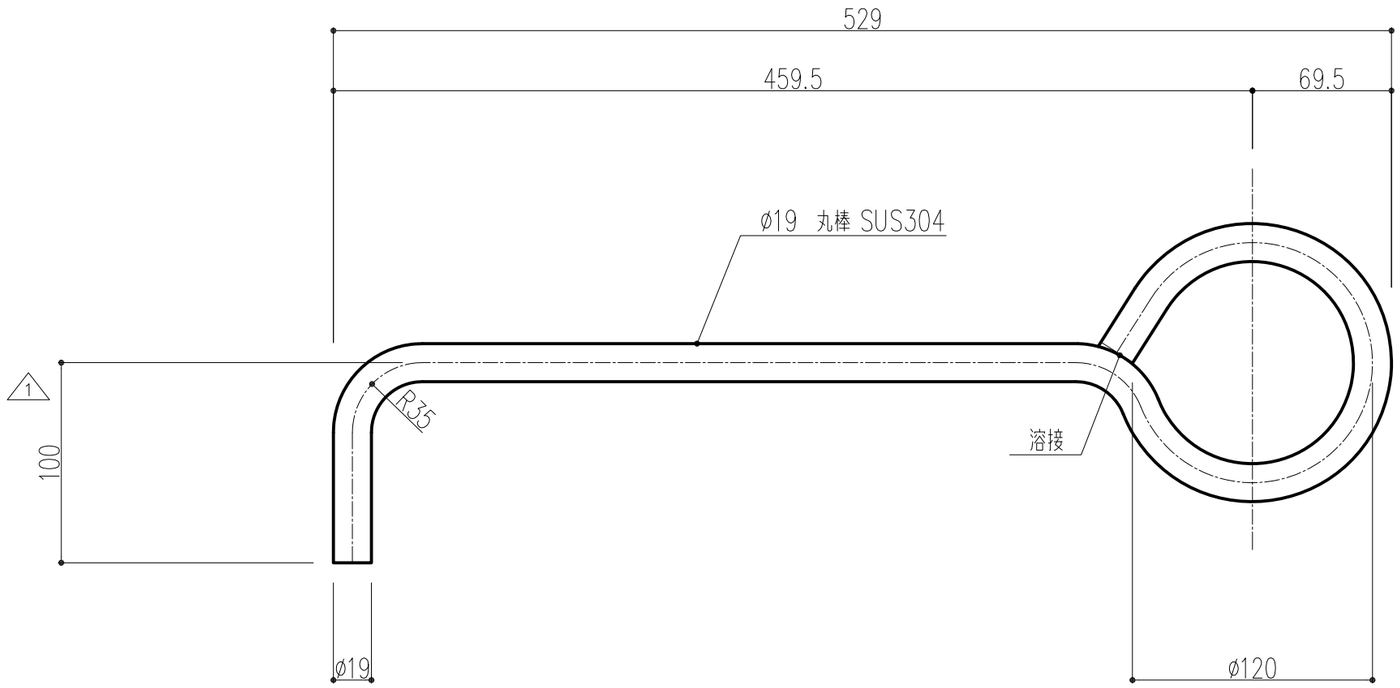

本製品は改良の為予告なしに変更する事があります。

番号	名称	員数	材質規格	仕上	備考
			SUS304	研磨	

NO.	年月日	訂正事項
3		
2	2019.06.27	溶接部形状訂正 (大畑)
1	2018.03.29	図面訂正 (大畑)

角法		日付	H15.11.06	確認	製図	検図	承認	縮尺
品番	242-163	図番						1/3
品名	KU吊り金具 52型			杉田エース株式会社				