A3

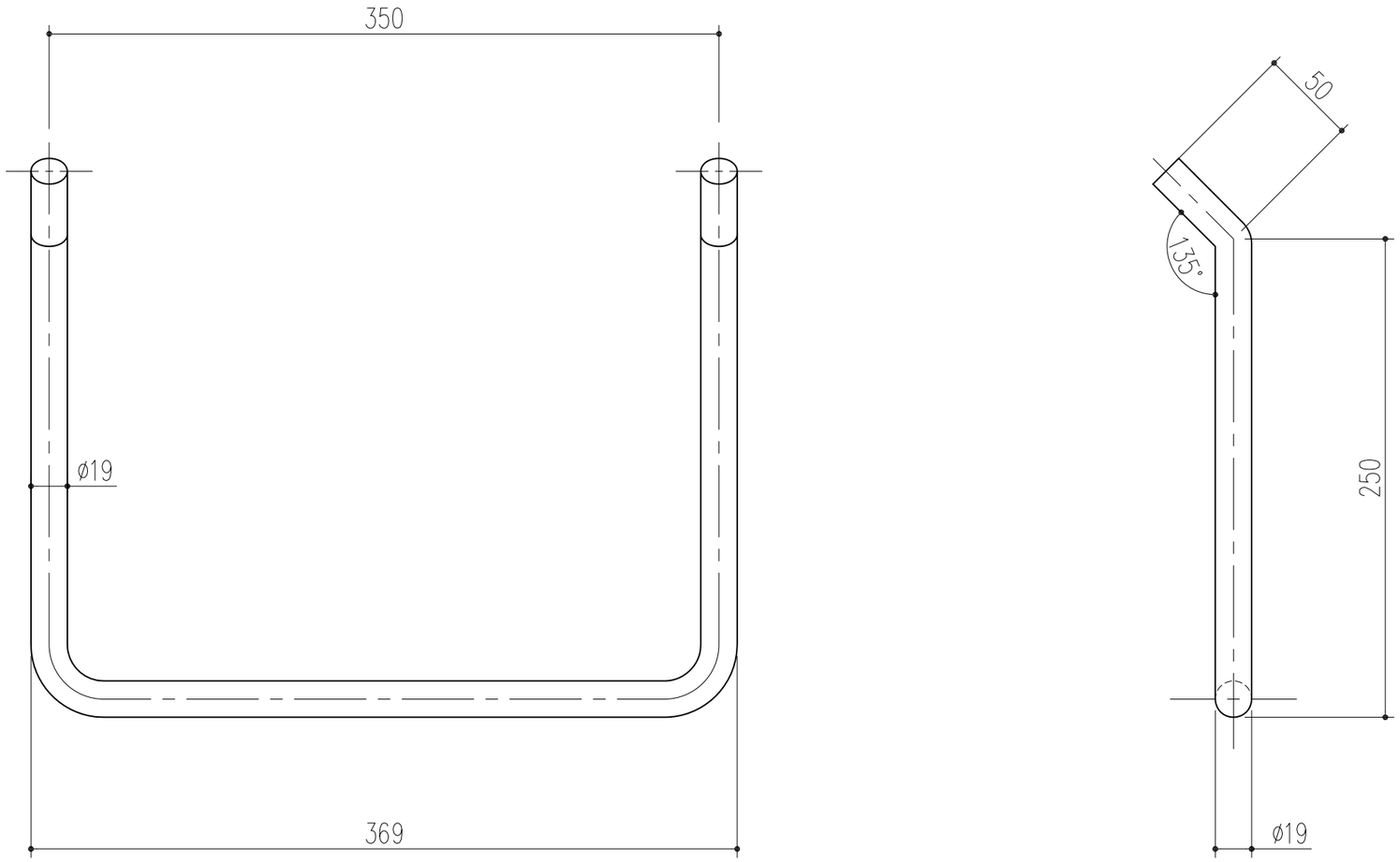

本製品は改良の為予告なしに変更する事があります。

番号	名称	員数	材質規格	仕上	備考
			SUS304	ピーリング	

NO.	年月日	訂正事項
3		
2		
1	H29.10.06	縮尺訂正（佐倉）

角法		日付	H23. 2.10	確認	製図	検図	承認	縮尺
品番	241−222	図番		大西	谷山	船橋	田嶋	1/3
品名	SUSタラップ ø19x350x250			杉田エース株式会社				