A3

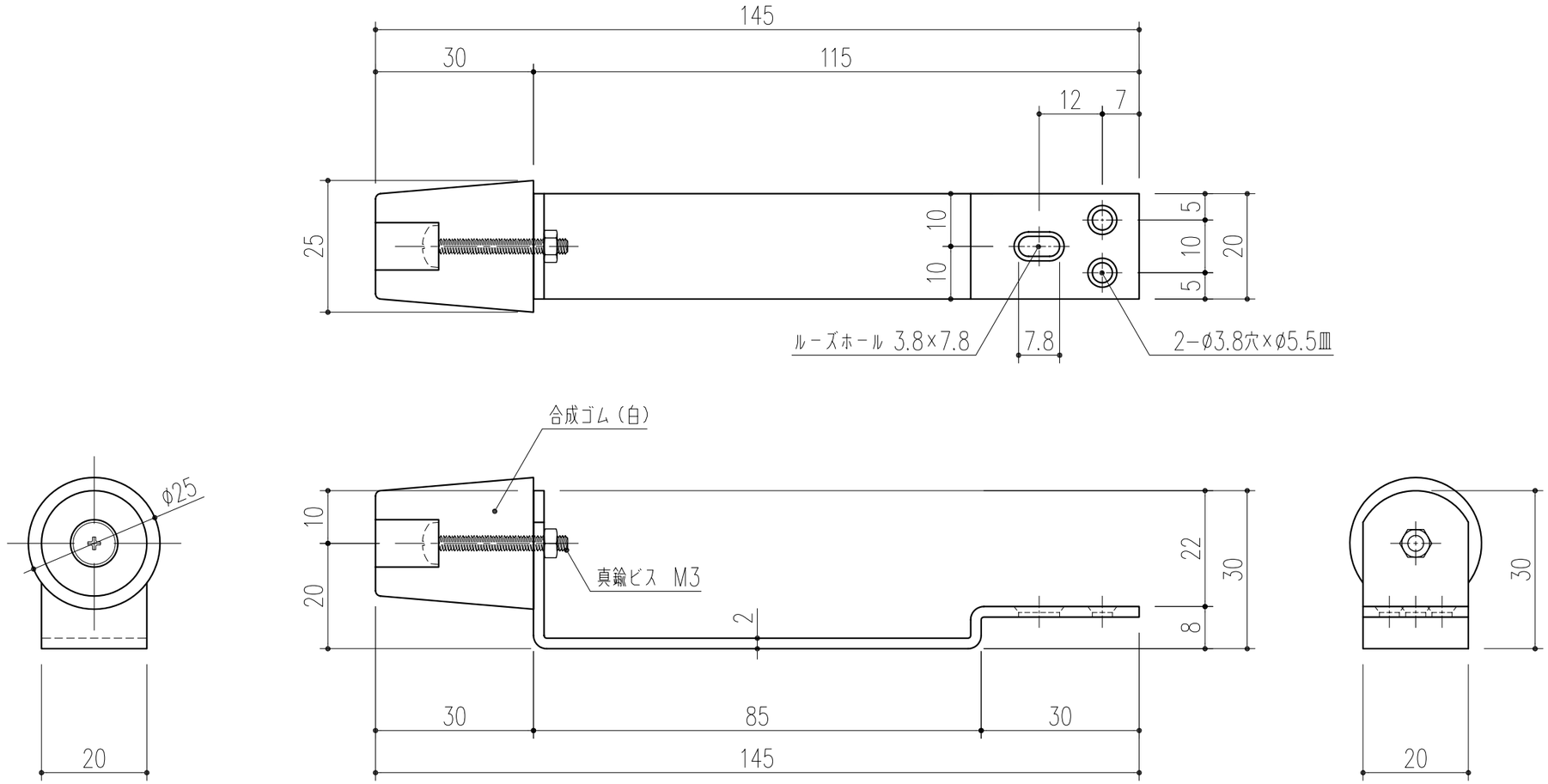

□付属部品

SUS十字穴付皿木ネジ 2.7×16 3本

本製品は改良の為予告なしに変更する事があります。

番号	名称	員数	材質規格	仕上	備考
			SUS304	ヘアーライン	

角法		日付	H24. 6.22	確認	製図	検図	承認	縮尺
品番	162−880	図番		大西	昇	船橋	田嶋	1/1
品名	公団型戸当り 特大			杉田エース株式会社				

NO.	年月日	訂正事項
3		
2		
1		