A3

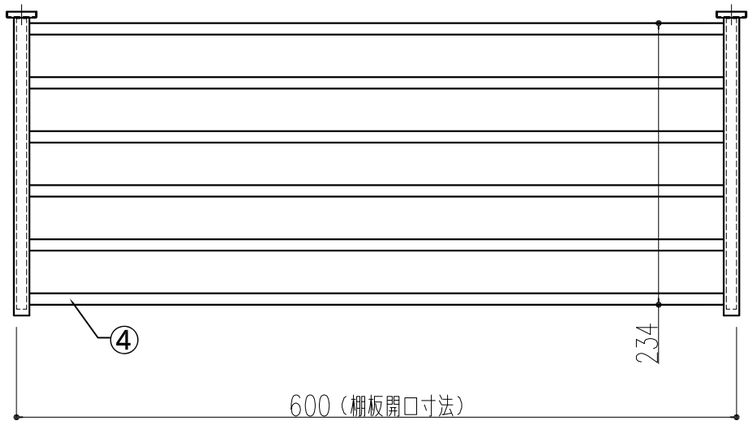

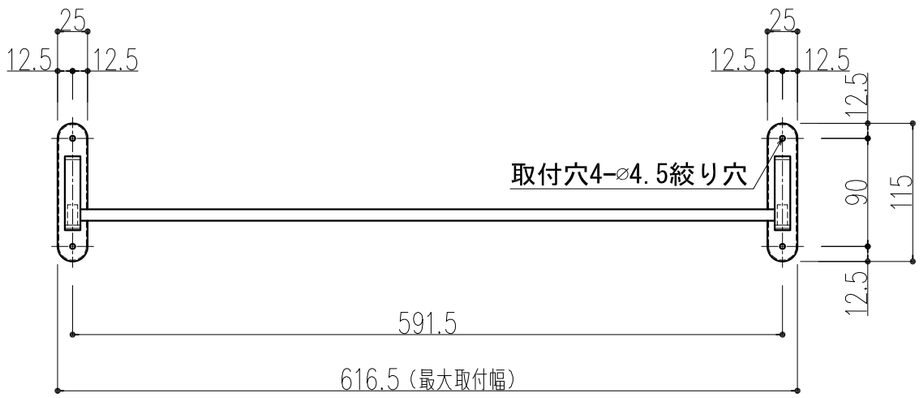

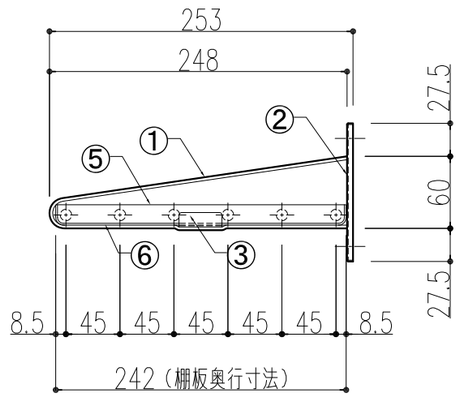

本製品は改良の為予告なしに変更する事があります。

番号	名称	員数	材質規格	仕上	備考
	コンクリートプラグ	4			
	取付ねじ	4	SUS304	3×20⊕丸皿タッピンねじ	
6	パイプ止め	2	ナイロン樹脂		
5	キャップ	2	SUS304	t0.8	
4	パイプ	6	SUS304	t0.4 ø9.5	
3	棚止め	2	SUS304	t0.8	
2	座金	2	SUS304	t1.0	
1	フレーム	2	SUS304	t2.5	バフ研摩仕上げ

NO.	年月日	訂正事項
3		
2		
1	2018.10.10	新規作図

角法		日付	2018.10.10	確認	製図	検図	承認	縮尺
品番	531-385	図番		間山	大畑	佐倉	小泉	1/5
品名	水切りパイプ棚 PA5-60			杉田エース株式会社				