A3

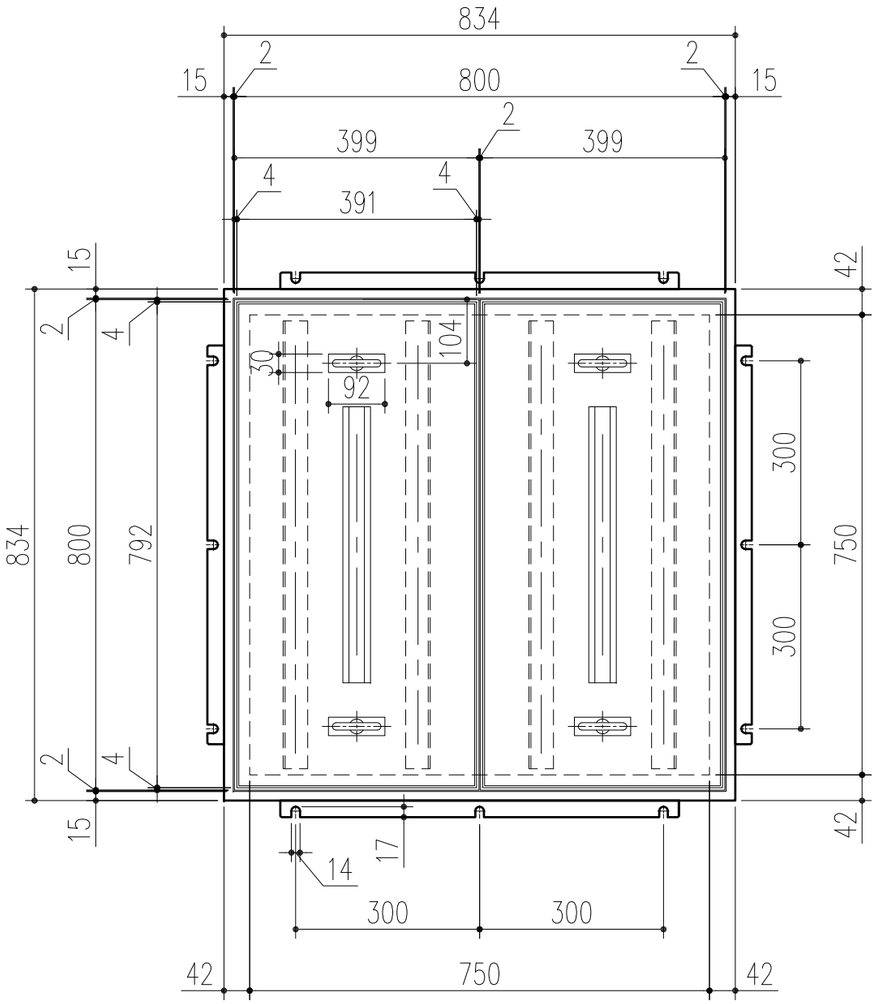

平面図 S=1/10

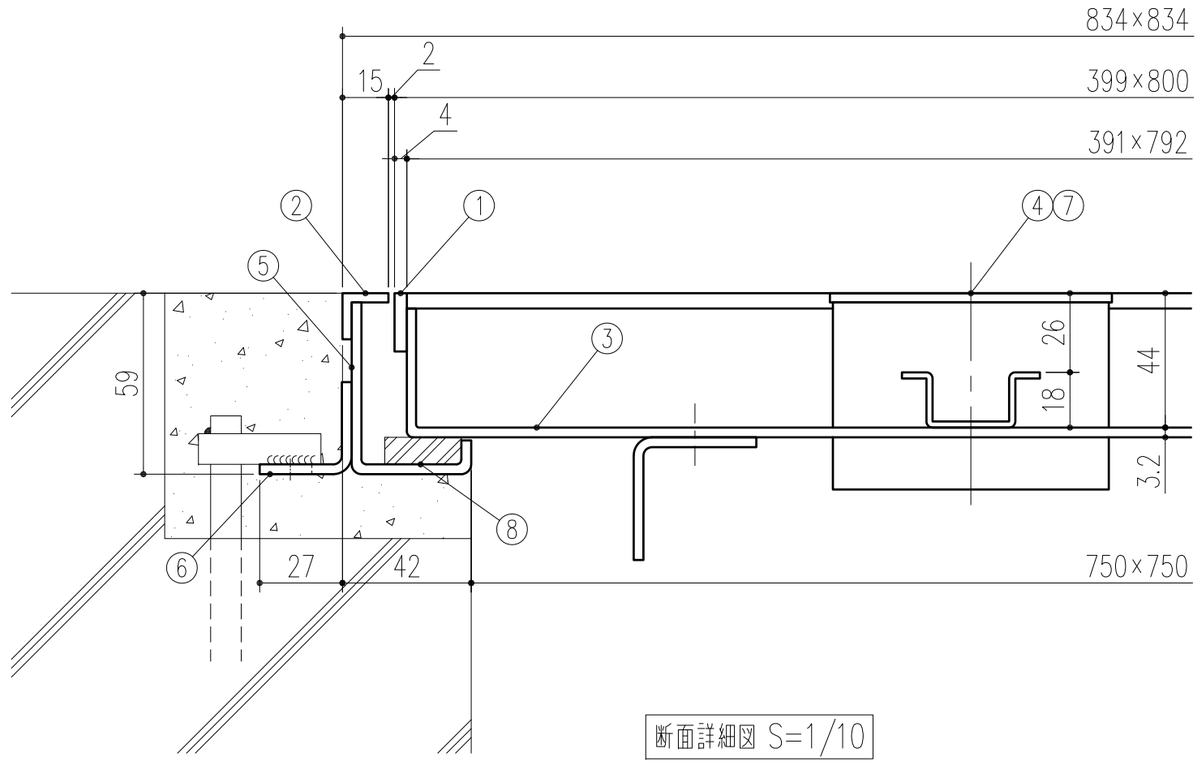

断面詳細図 S=1/10

計算重量　蓋：約16kg/枚
受枠：約14kg

本製品は改良の為予告なしに変更する事があります。

番号	名称	員数	材質規格	仕上	備考
8	クッション		塩ビ被覆スポンジ		
7	取手		SCS13		
6	アンカー		SEHC	焼付塗装	
5	受枠		SEHC	焼付塗装	
4	取手ボックス		SEHC	焼付塗装	
3	底板		SEHC	焼付塗装	
2	外目地		SUS304		
1	内目地				

NO.	年月日	訂正事項
3		
2		
1		

角法		日付	H25.07.16	確認	製図	検図	承認	縮尺
品番	612-883	図番		昇	間山	渥美	大西	1/10 1/2
品名	マシンハッチ BH-8S 800			杉田エース株式会社				