A3

商品番号	商　品　名
169−111	ペットドア PD-250IW ホワイト
169−112	ペットドア PD-250MB ブラウン
169−113	ペットドア PD-250DB ダークブラウン

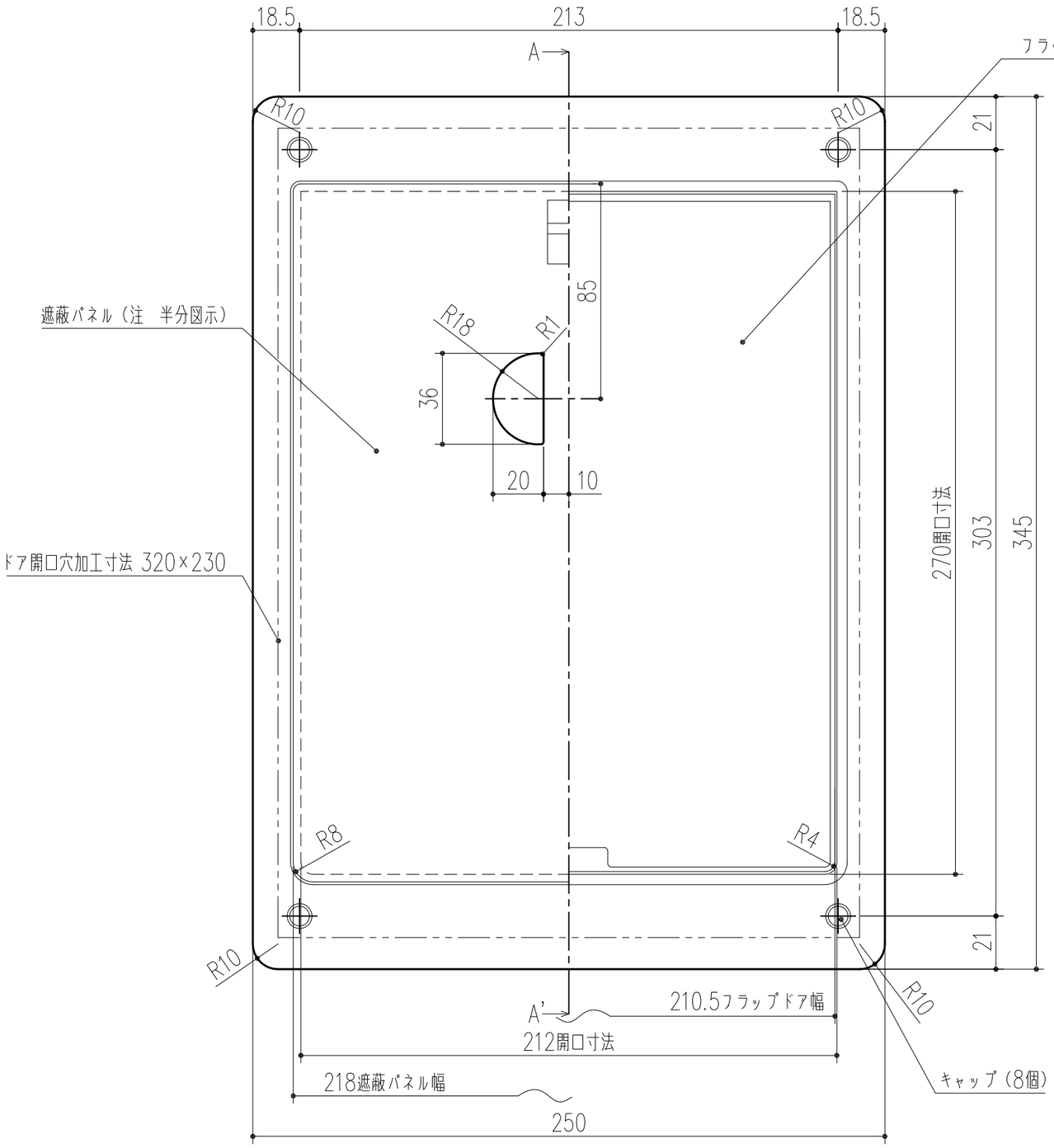

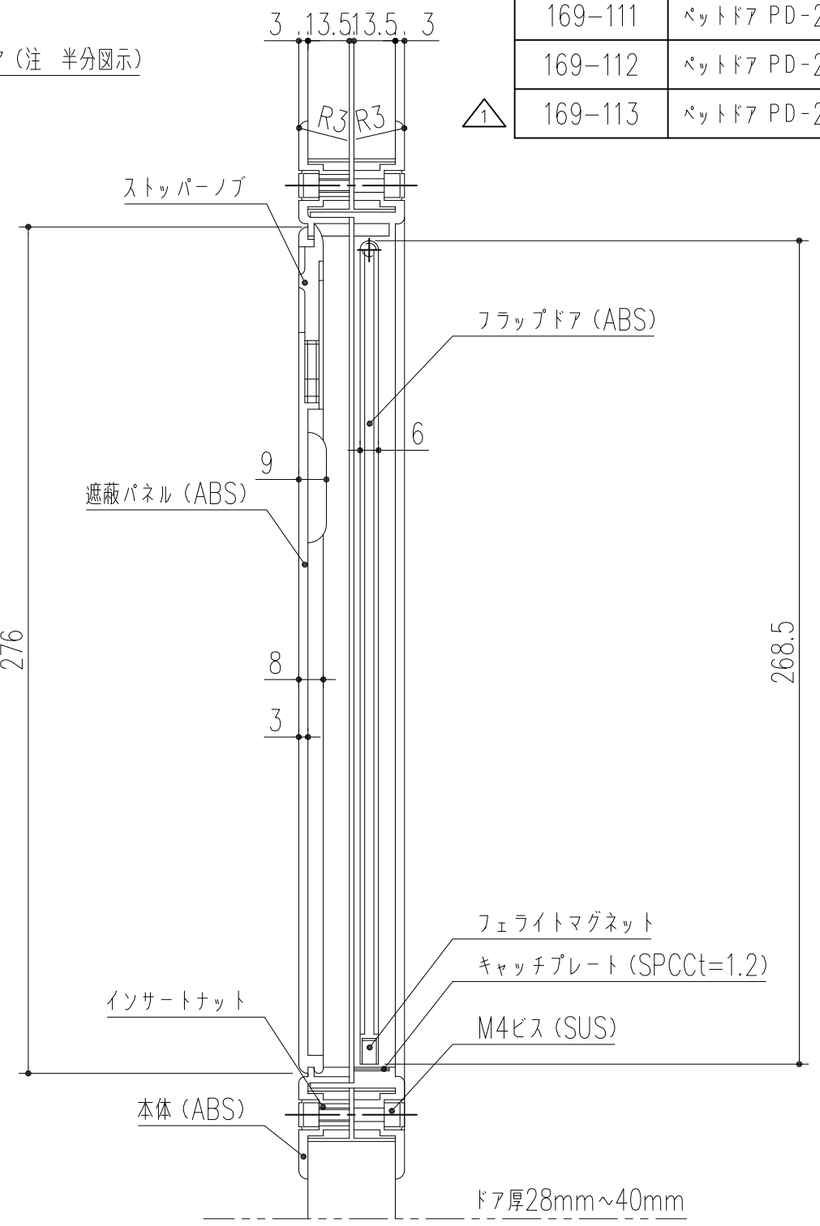

A−A'断面図

本製品は改良の為予告なしに変更する事があります。

番号	名　称	員数	材質規格	仕　上	備　考
			ABS樹脂		

NO.	年月日	訂　正　事　項
3		
2		
1	H29.08.15	169−113追記・図面枠修正　周山

角法		日付	H16.11.29	確　認	製　図	検　図	承　認	縮　尺
品番		図番						1/2
品名	ペットドア PD−250 IW・MB・DB			杉田エース株式会社				