A3

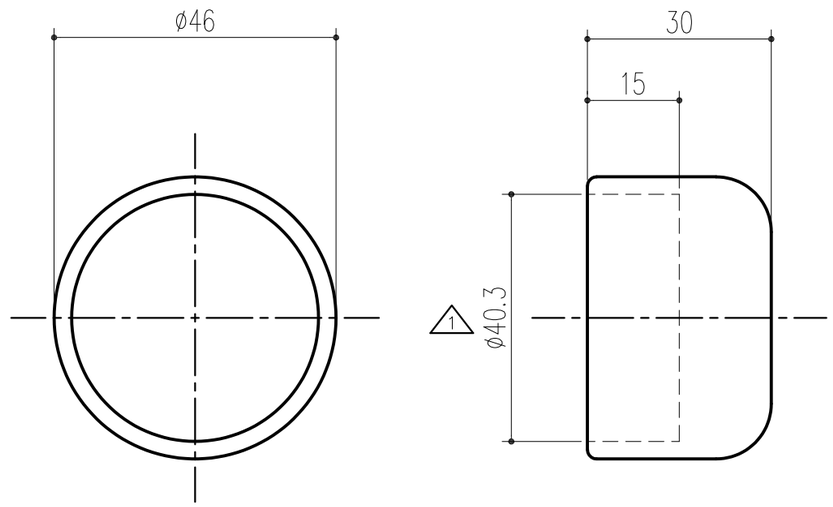

商品番号 453-869
笠木　タモ集成材 ø40用　ウレタン塗装　No453-874（無塗装）

※現場にて接着止め、又は下部よりビス止め。

本製品は改良の為予告なしに変更する事があります。

番号	名称	員数	材質規格	仕上	備考

NO.	年月日	訂正事項
3		
2		
1	2024.02.08	寸法一部訂正（澤田）

角法		日付	H15.11. 7	部長	製図	検図	承認	縮尺
品番	453-869	図番						1/1
品名	集成材フレックス手すりエンドキャップ			杉田エース株式会社				