A3

商品名	商品番号
スライドブリッジ用　レール用ジョイント	241−869
〃　レールストッパー	241−868
〃　レールエンドキャップ	241−870

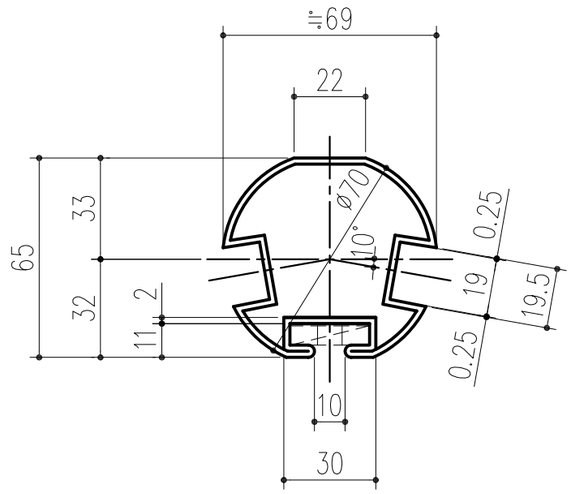

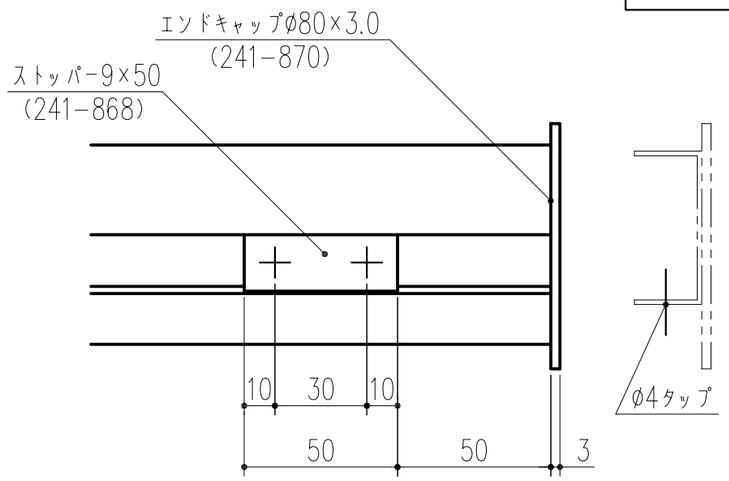

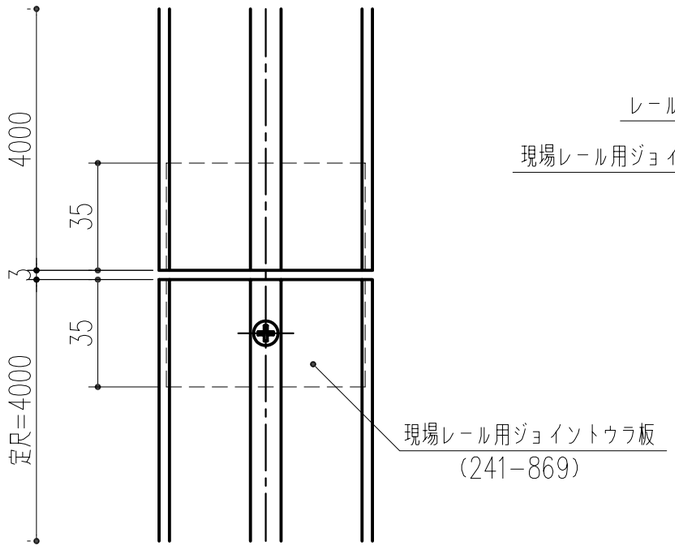

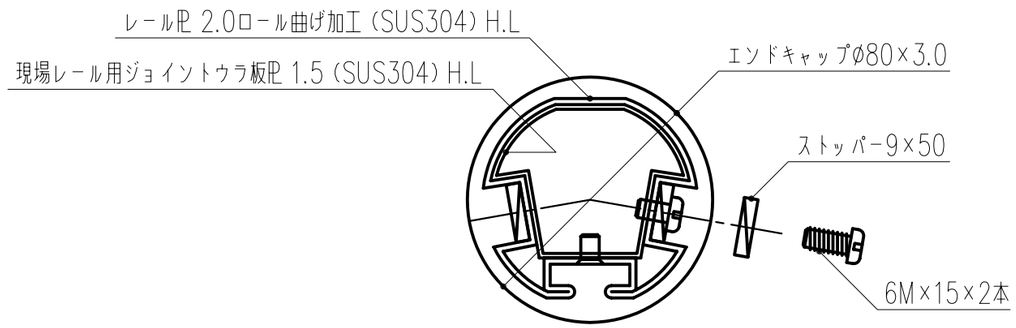

本製品は改良の為予告なしに変更する事があります。

番号	名称	員数	材質規格	仕上	備考
	メンテナンス スライドブリッジ				

NO.	年月日	訂正事項
3		
2		
1		

角法		日付	H15.11. 5	部長	製図	検図	承認	縮尺
品番		図番						1/2
品名	特殊レール レール用ジョイント、レールストッパー、レールエンドキャップ			杉田エース株式会社				