A3

商品番号	商品名	寸法 A	寸法 B	寸法 R	重量
222-640	フリーハンドDブラケット ガラス挟込みタイプ 34	31	12	17	328g
222-641	フリーハンドDブラケット ガラス挟込みタイプ 38	32.5	13.5	19	330g

△2

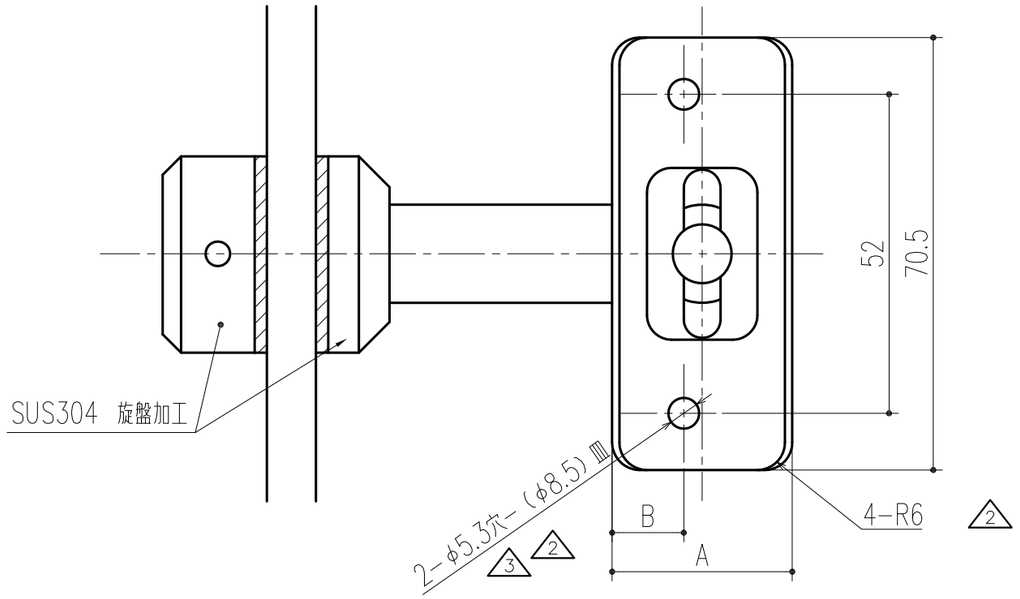

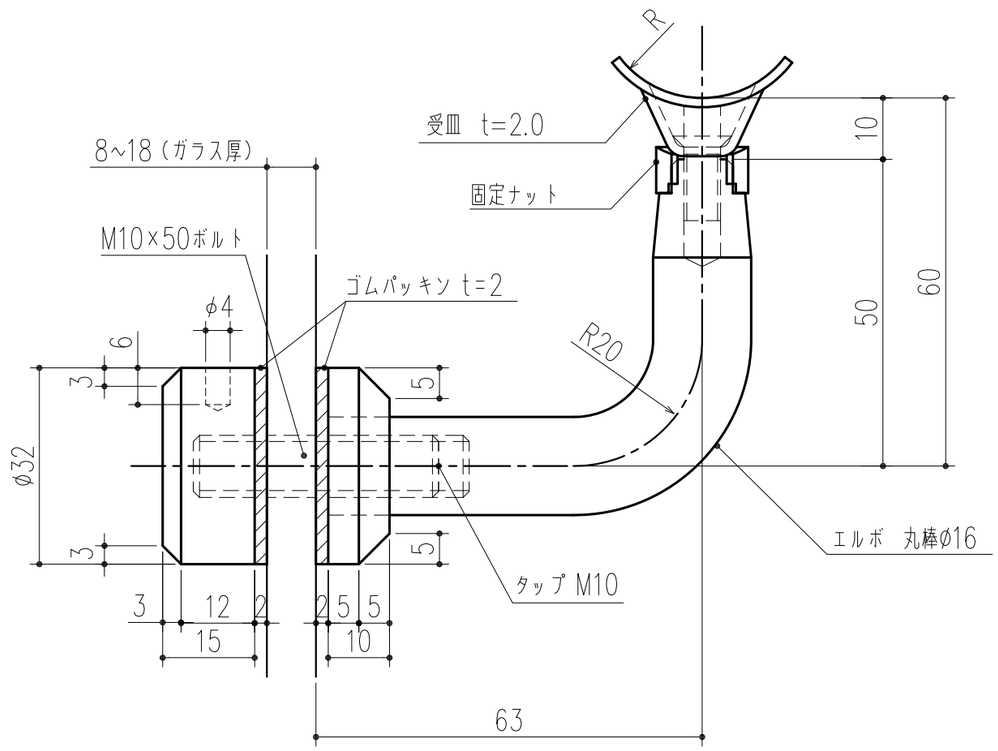

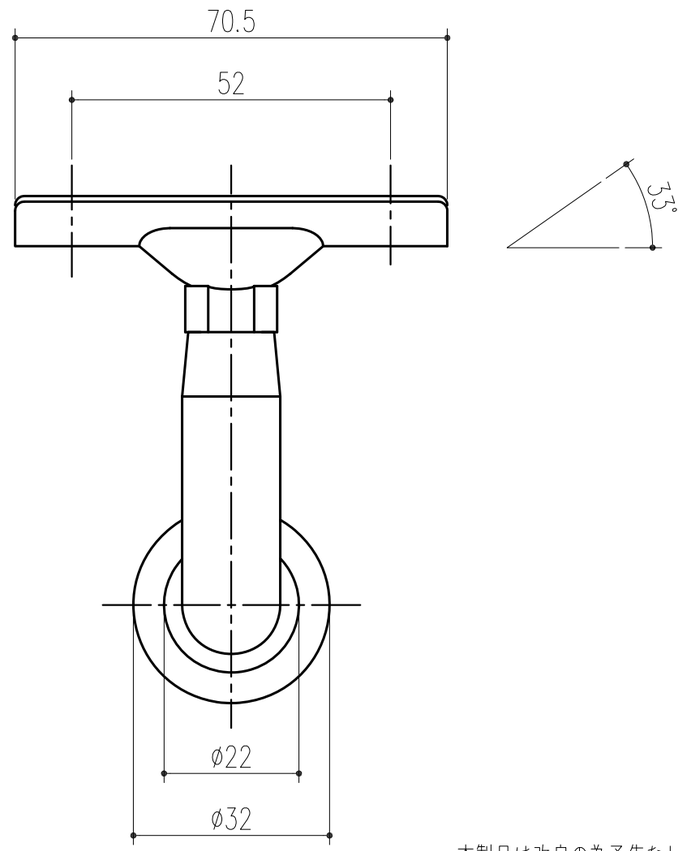

本製品は改良の為予告なしに変更する事があります。

番号	名称	員数	材質規格	仕上	備考
			SUS304	研磨	

NO.	年月日	訂正事項
△3	H26. 1. 7	受皿部穴、皿寸法等変更
△2	H20.12. 1	受皿部R変更・A,B寸法等変更
△1	H17. 8.25	受皿固定部形状修正

角法		日付	H17. 9. 2	確認	製図	検図	承認	縮尺
品番		図番		大西	小泉	船橋	田嶋	1/1
品名	フリーハンドDブラケット ガラス挟込みタイプ			杉田エース株式会社				