A3

商品番号	商　品　名	材質	サイズ D	サイズ H	サイズ ø受皿	サイズ W	仕上げ	重量(kg)
222−140	タイトブラケット　M34	SUS304	92	72	34	32	研　磨	750
222−141	タイトブラケット　M38	SUS304	92	72	38	35	研　磨	750
222−142	タイトブラケット　M40	SUS304	92	72	40	35	研　磨	755
222−143	タイトブラケット　M42.7	SUS304	92	72	42.7	40	研　磨	760
222−144	タイトブラケット　M45	SUS304	92	72	45	40	研　磨	760

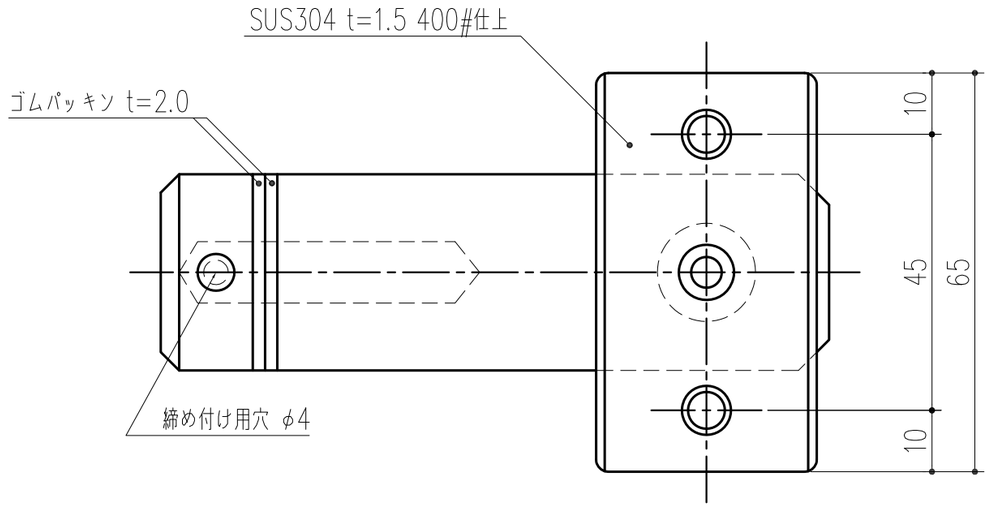

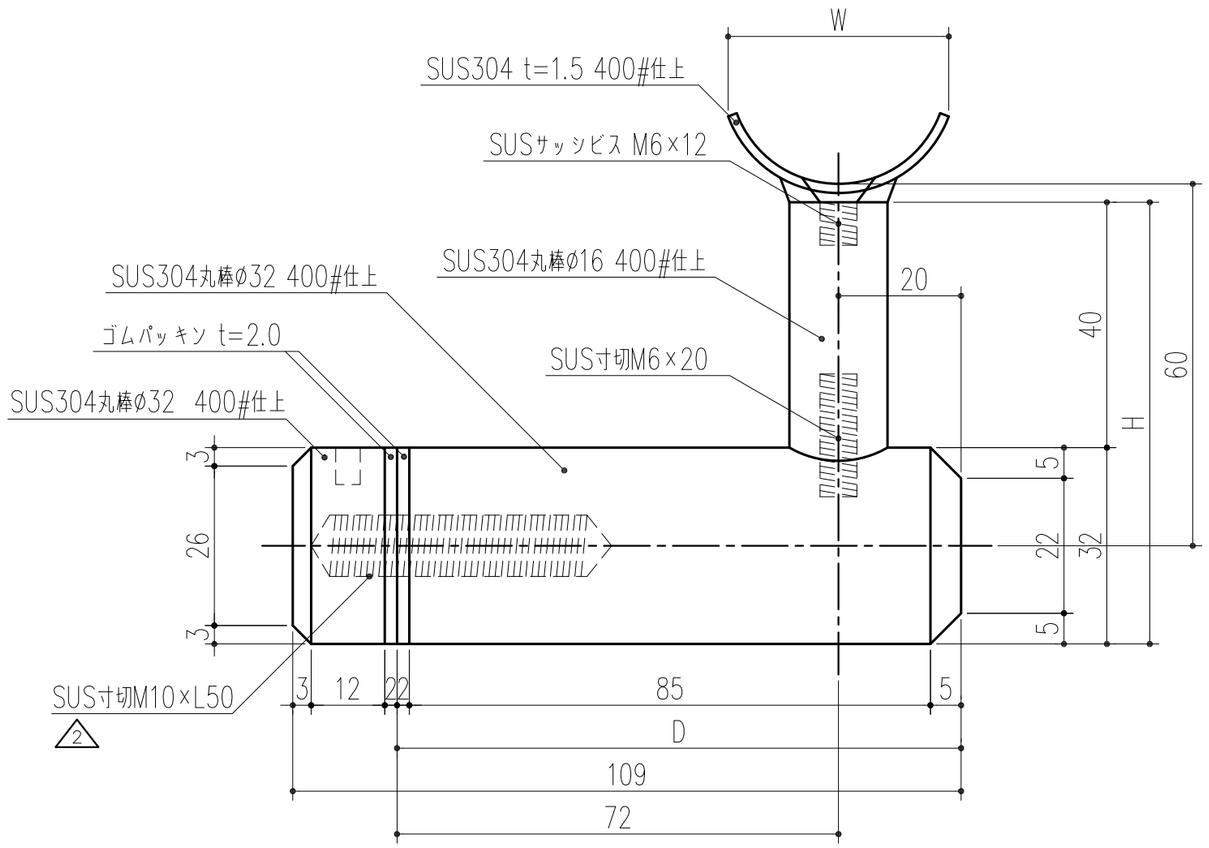

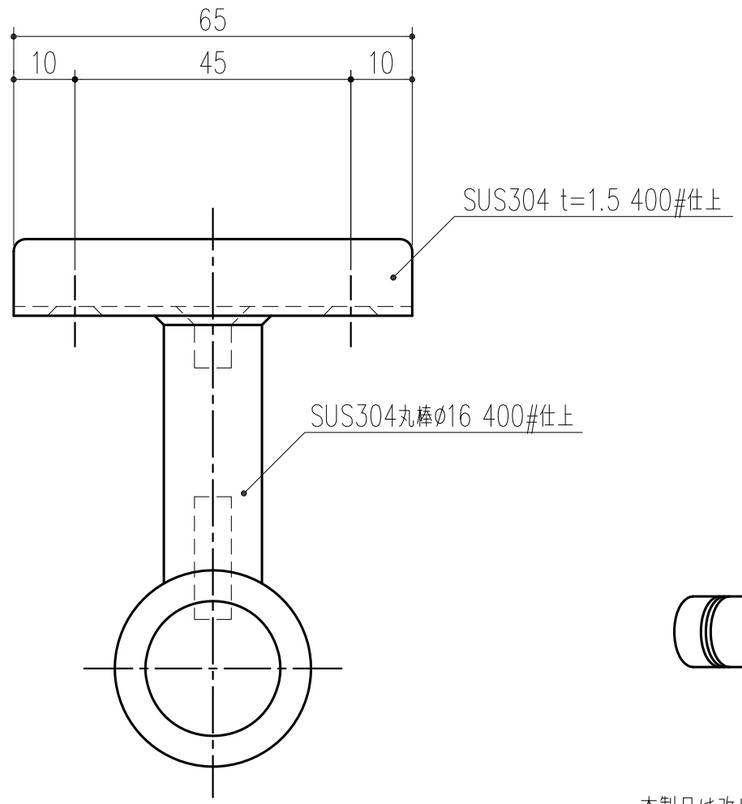

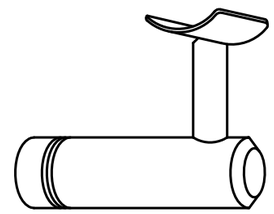

本製品は改良の為予告なしに変更する事があります。

番号	名　称	員数	材質規格	仕　上	備　考
	タイトブラケット		SUS304	研磨（400#仕上）	

NO.	年月日	訂　正　事　項
3		
2	H26. 1. 7	SUS寸切ボルトの長さ変更：L35→50
1	H17. 4.19	仕上げ：ゴールドメッキ廃盤

角法		日付	H17. 4.19	確認	製図	検図	承認	縮尺
品番		図番		船橋	昇	田嶋	大西	1/1
品名	タイトブラケット（ガラス板・アクリル板用）			杉田エース株式会社				