A3

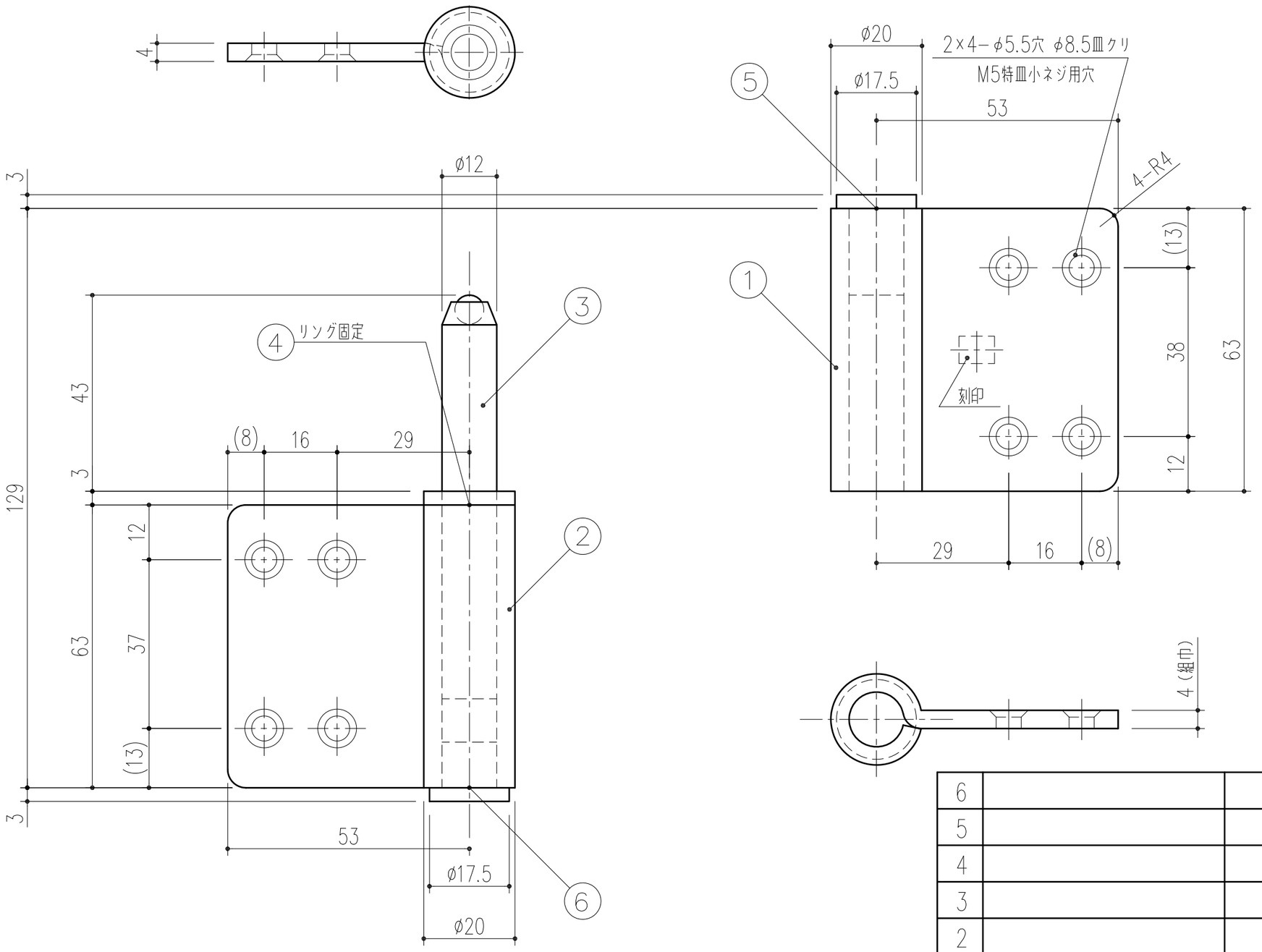

［耐荷重量］
2枚吊−68Kgf
3枚吊−85Kgf

［摘要扉サイズ（DWxDH）］
DW950xDH2100

本製品は改良の為予告なしに変更する事があります。

番号	名称	員数	材質規格	仕上	備考
6			SUS304−CP		
5			SUS304−CP		
4			SUS304−CP		t=3.0
3			SUS304−CP		ø12
2			SUS304−CP	ヘアライン	t=4.0
1			SUS304−CP	ヘアライン	t=4.0

NO.	年月日	訂正事項
3		
2		
1		

角法		日付	H26. 7.28	確認	製図	検図	承認	縮尺
品番	127−203	図番		昇	高井	渥美	大西	1/1
品名	SUS面付旗丁番 MHD−129R 同軸 右（R）勝手			杉田エース株式会社				