A3

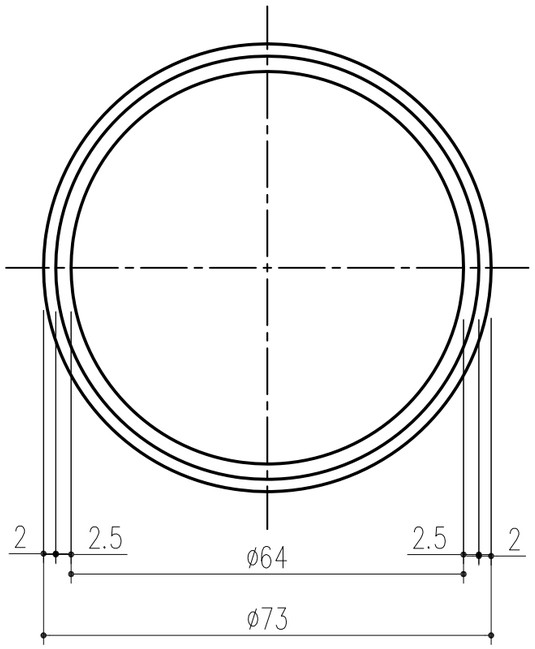

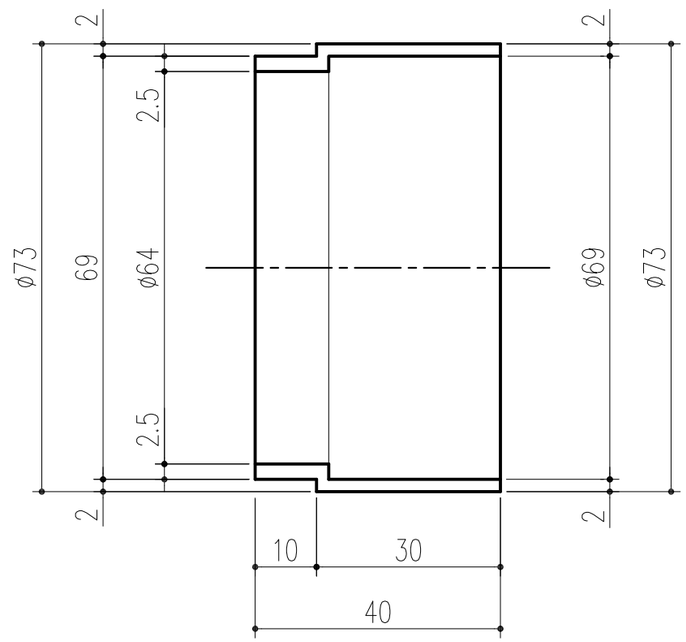

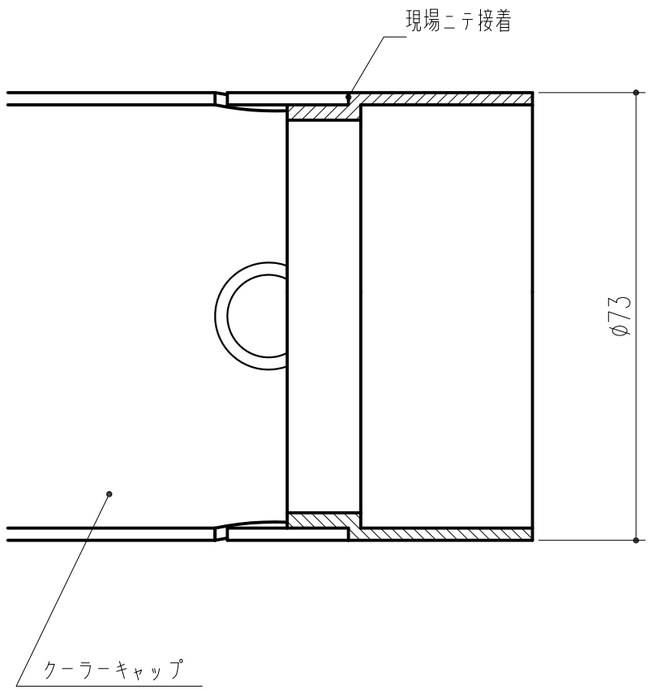

※クーラーキャップのスリーブ延長に使用

本製品は改良の為予告なしに変更する事があります。

番号	名称	員数	材質規格	仕上	備考
			ABS樹脂	ホワイトグレー	重量 20g

NO.	年月日	訂正事項
3		
2		
1	H27.04.01	313-254 SW → 313-490 WG 色変更

角法		日付	H15. 1.15	確認	製図	検図	承認	縮尺
品番	313-490	図番		小泉	間山	佐倉	大西	1/1
品名	75型スリーブリング WG			杉田エース株式会社				