A3

適用パイプ	有効換気面積
SU100 100×106	25.5cm²

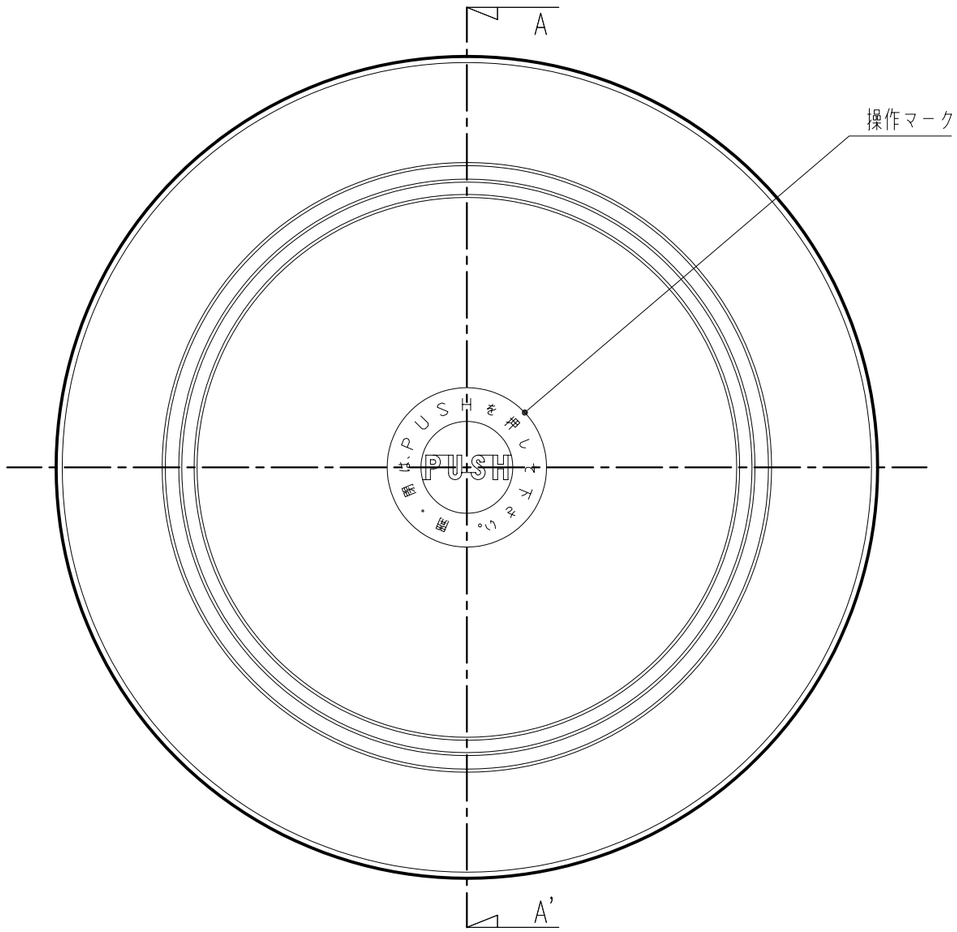

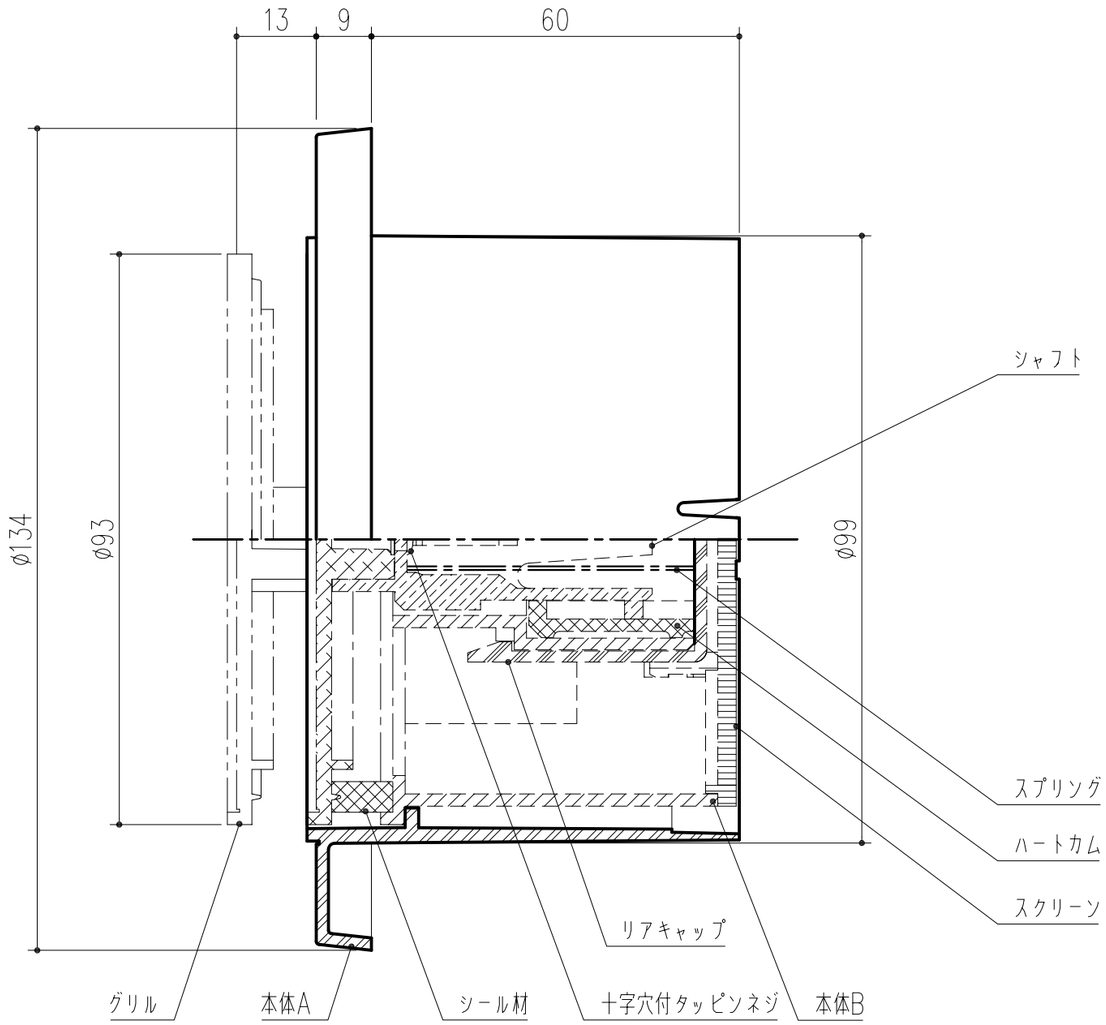

A−A'断面図

本製品は改良の為予告なしに変更する事があります。

番号	名称	員数	材質規格	仕上	備考
			ABS樹脂		色：シルバーグレー

NO.	年月日	訂正事項
3		
2		
1		

角法		日付	H17. 4.30	確認	製図	検図	承認	縮尺
品番	321−474	図番						1/1
品名	プッシュ式丸型レジスター 8830PR−SG			杉田エース株式会社				