A3

仕様	適用パイプ	有効換気面積	重量（g）
網付	エース150 152×160	63cm²	173

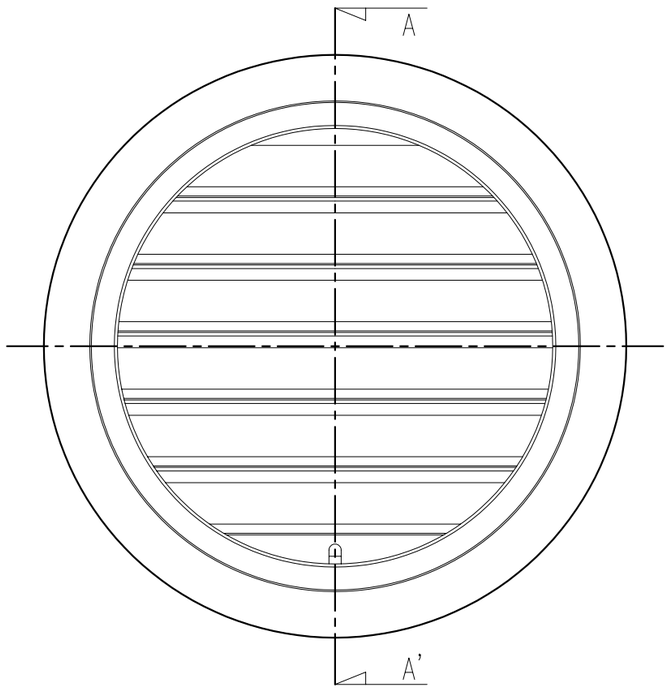

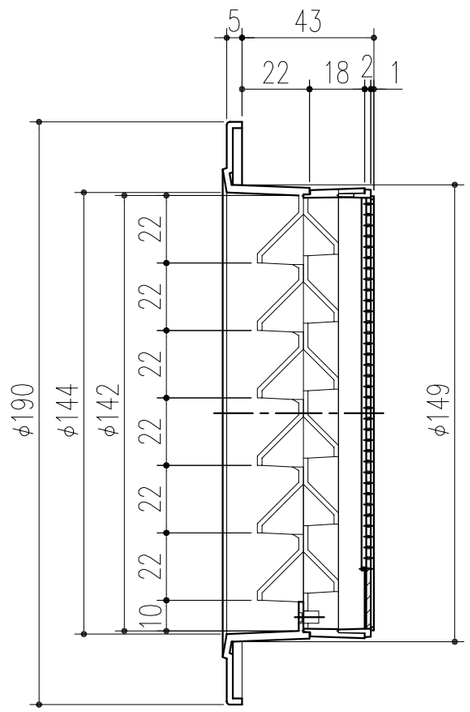

A−A'断面図

本製品は改良の為予告なしに変更する場合があります。

番号	名称	員数	材質規格	仕上	備考
			AES樹脂		色：シルバーグレー

NO.	年月日	訂正事項
3		
2		
1		

角法		日付	H17. 5. 9	確認	製図	検図	承認	縮尺
品番	321−193	図番						1/2
品名	PCガラリ 8645 PG−SG			杉田エース株式会社				