A3

商品番号	商品名	色別	荷重目安（2本1組）
243−815	サンウィングスリム 550 S	シルバー	30kgf
243−816	サンウィングスリム 550 ST	ステンカラー	30kgf
243−817	サンウィングスリム 550 DB	ダークブロンズ	30kgf
240−239	サンウィングスリム 550 BL	ブラック	30kgf

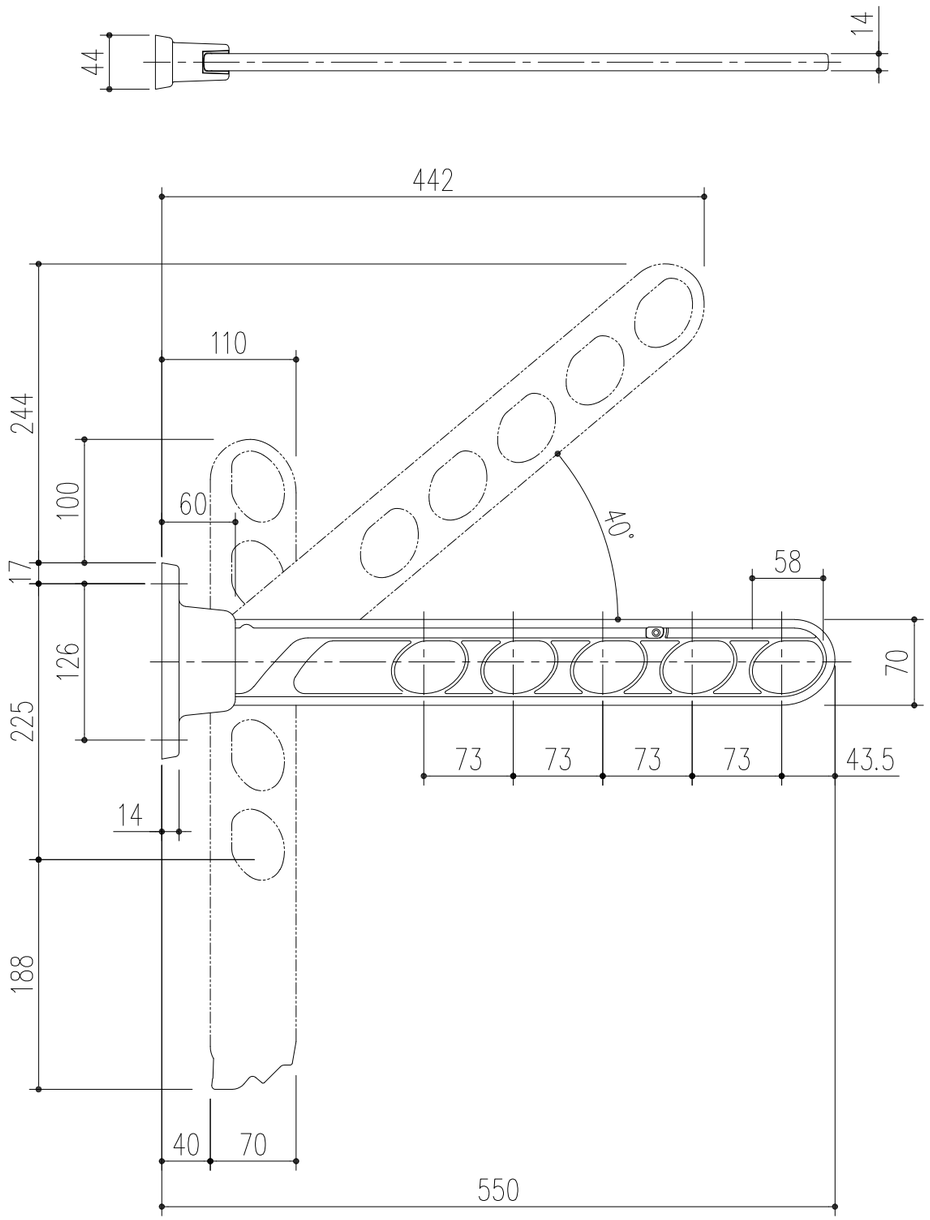

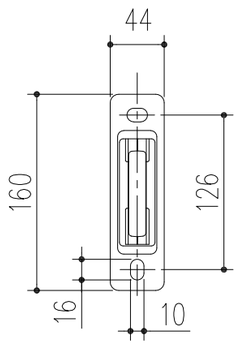

本製品は改良の為予告なしに変更する事があります。

番号	名称	員数	材質規格	仕上	備考
			ADC	アクリル焼付塗装	

NO.	年月日	訂正事項
3		
2	2021.12.20	先端荷重から荷重目安に変更（大畑）
1	2021.12.20	ブラック色追記（大畑）

角法		日付	H17. 2.23	部長	製図	検図	承認	縮尺 1/5
品番		図番						
品名	サンウィングスリム 550			杉田エース株式会社				