A3

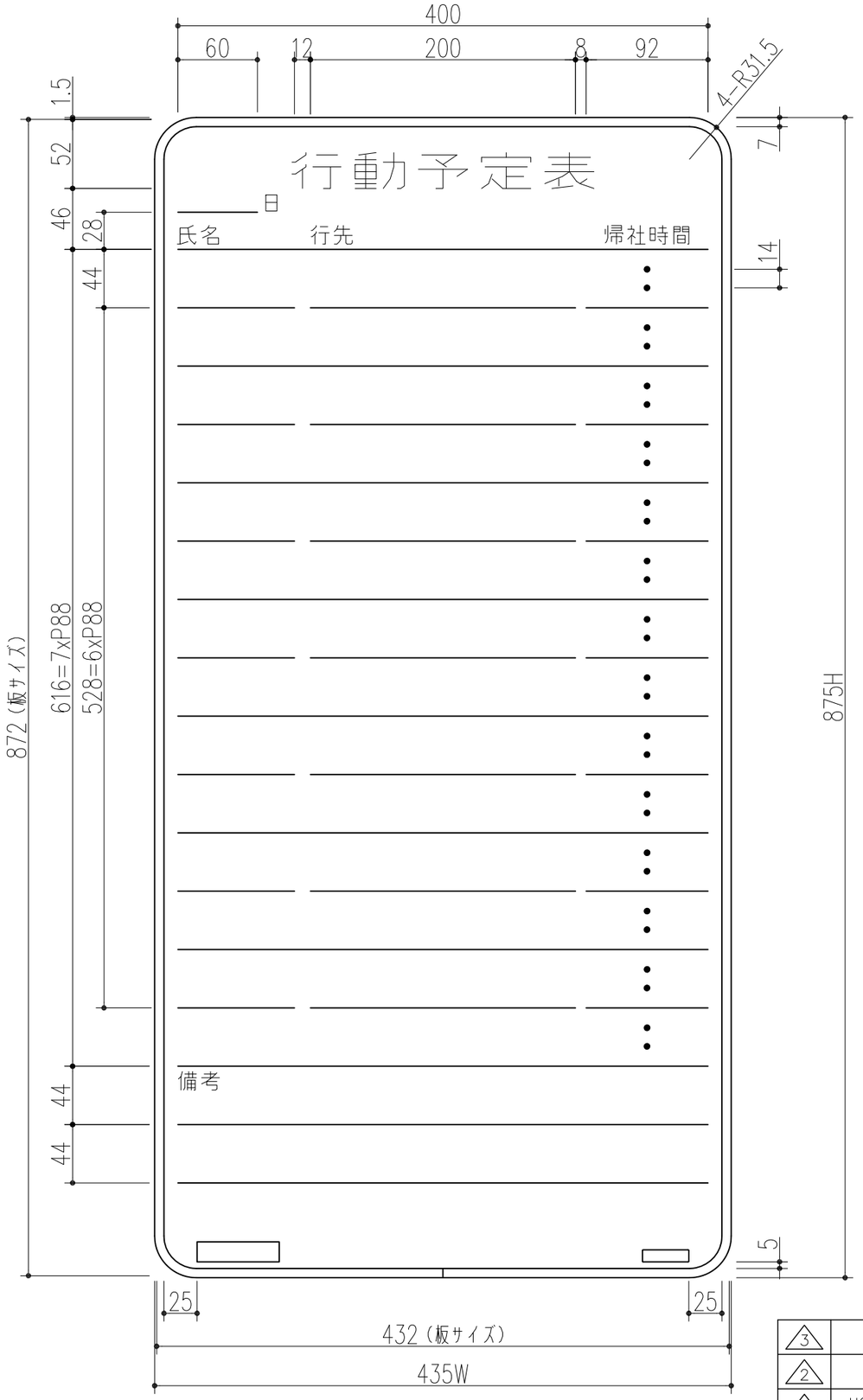

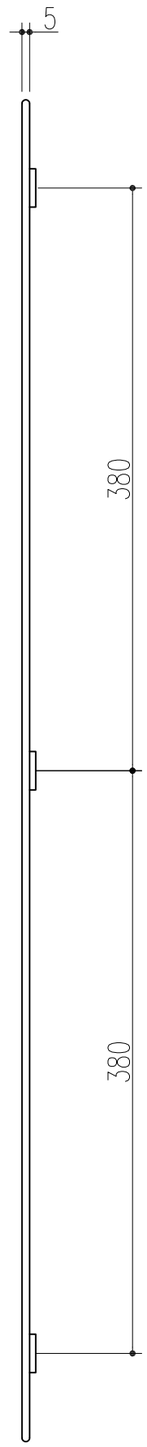

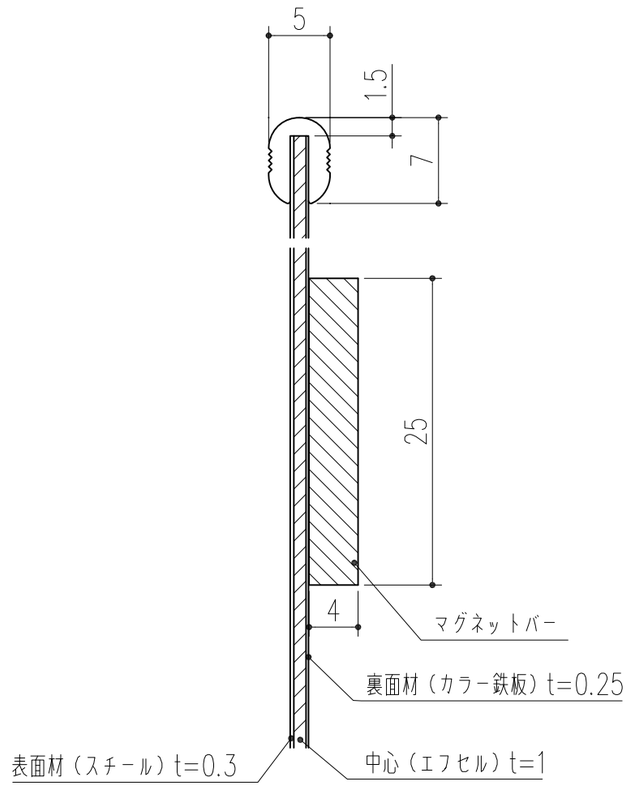

断面詳細図 S=2/1

※　字体は参考とする。
本製品は改良の為予告なしに変更する事があります。

番号	名称	員数	材質規格	仕上	備考
			スチール	白地・黒字	

NO.	年月日	訂正事項
3		
2		
1	H29.09.19	メーカーデータに差換え・断面詳細図訂正・図面枠訂正（佐倉）

角法		日付	H15. 1.15	確認	製図	検図	承認	縮尺
品番	211−869	図番						1/4 2/1
品名	コンタクトボード CT−11K			杉田エース株式会社				