A3

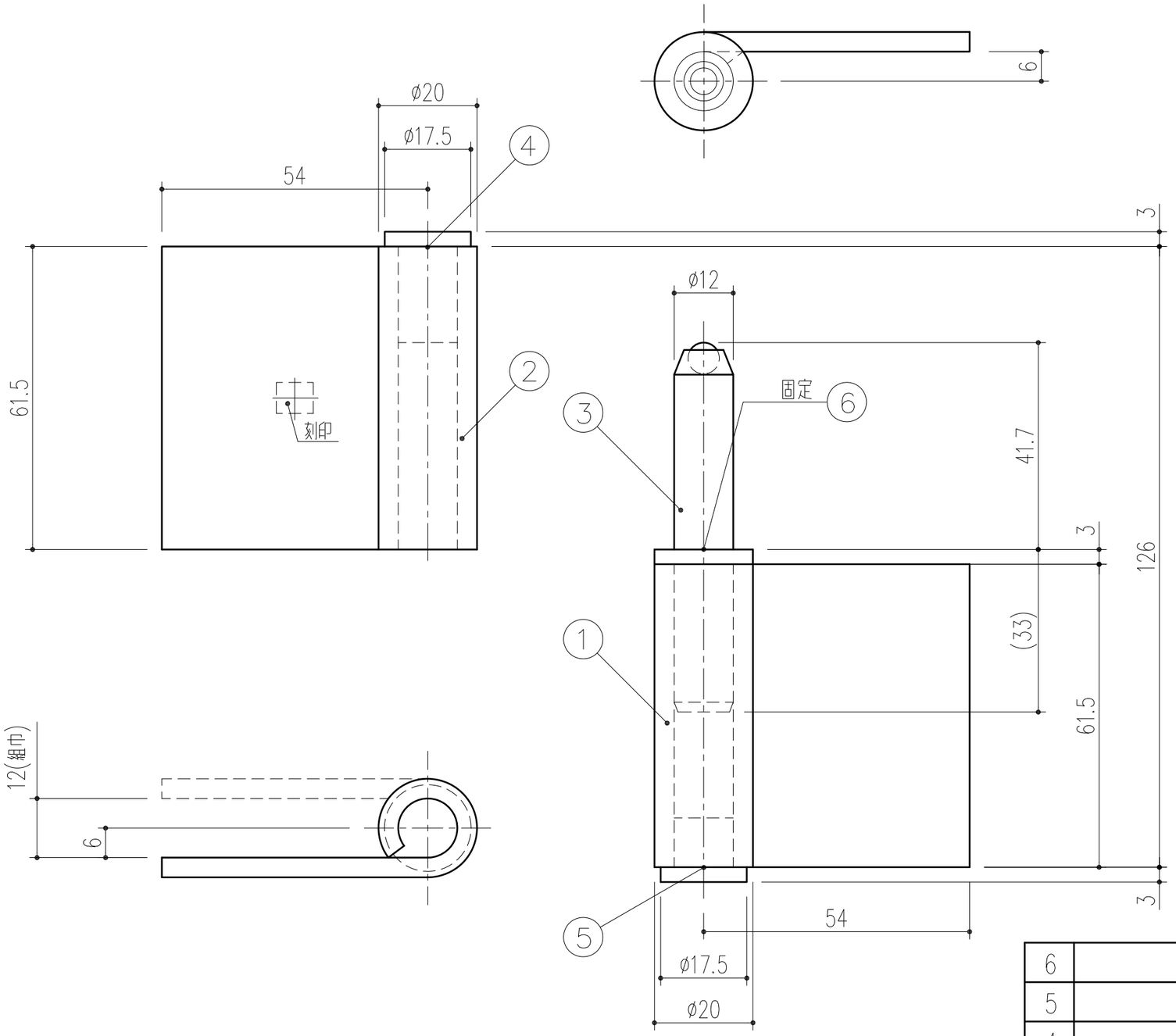

[耐荷重量]
2枚吊−79Kgf
3枚吊−98Kgf

[摘要扉サイズ（DWxDH）]
DW950xDH2100

本製品は改良の為予告なしに変更する事があります。

番号	名称	員数	材質規格	仕上	備考
6			SUS304−CP		
5			SUS304−CP		
4			SUS304−CP		
3			SUS304−CP		φ12
2			SUS304−CP	ヘアライン	t=4.0
1			SUS304−CP	ヘアライン	t=4.0

NO.	年月日	訂正事項
3		
2		
1		

角法		日付	H26. 8.15	確認	製図	検図	承認	縮尺
品番	127−223	図番		昇	間山	渥美	大西	1/1
品名	SUS溶接旗丁番 YHN−126L 上羽根皿穴なし 左(L)勝手			杉田エース株式会社				