A3

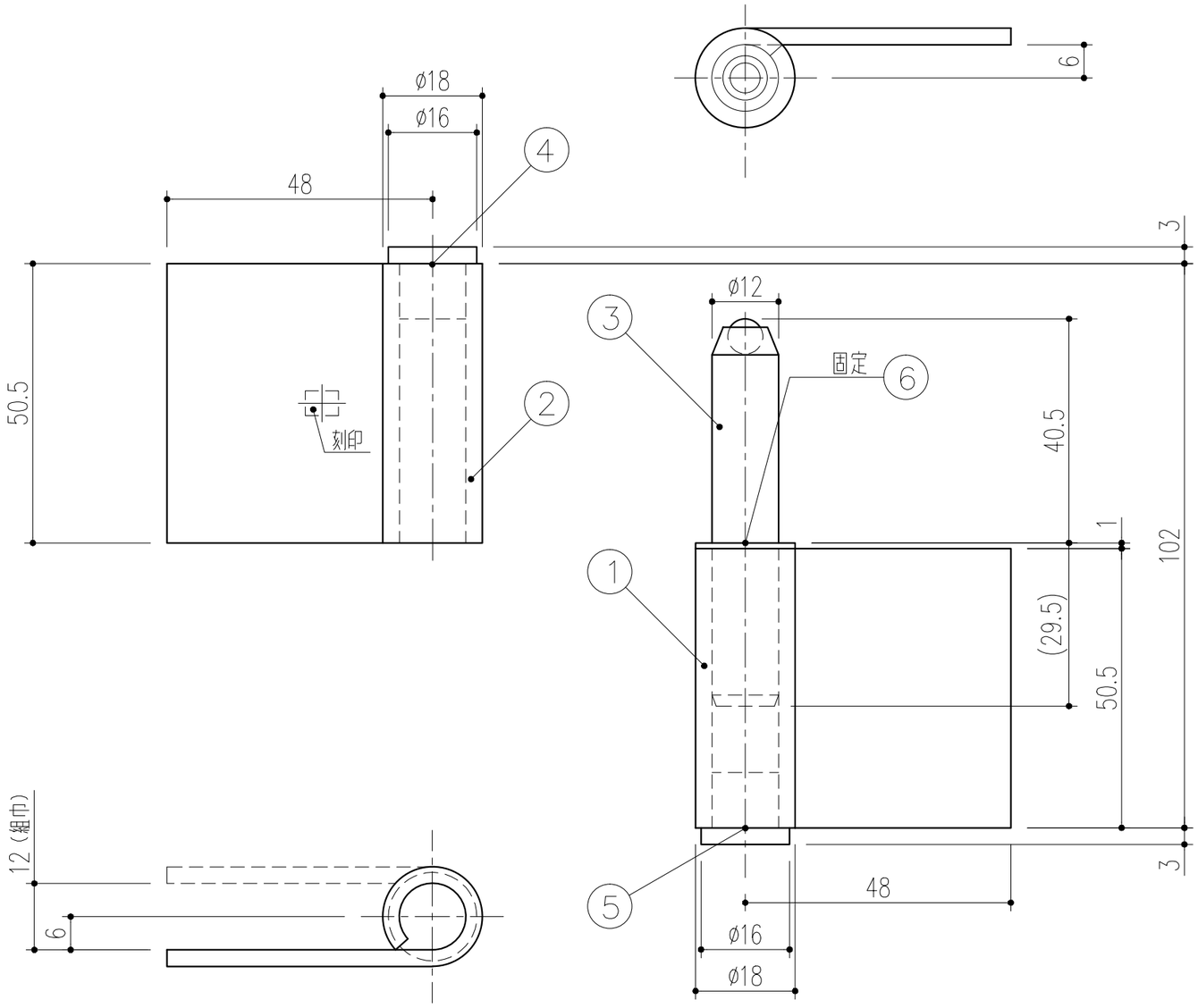

［耐荷重量］
2枚吊－39Kgf
3枚吊－49Kgf

［摘要扉サイズ（DWxDH）］
DW800xDH1800
△1

本製品は改良の為予告なしに変更する事があります。

番号	名称	員数	材質規格	仕上	備考
6			SUS304－CP		
5			SUS304－CP		
4			SUS304－CP		
3			SUS304－CP		ø12
2			SUS304－CP	ヘアライン	t=3.0
1			SUS304－CP	ヘアライン	t=3.0

NO.	年月日	訂正事項
△3		
△2		
△1	H29.04.28	DW修正（小泉）

角法		日付	H26. 8.15	確認	製図	検図	承認	縮尺
品番	127－221	図番		昇	間山	渥美	大西	1/1
品名	SUS溶接旗丁番 YHN－102L 上羽根Ⅲ穴なし 左（L）勝手			杉田エース株式会社				